HEALTHSPORT

Armoires de recharge pour batteries de vélos électriques

Armoires sécurisées pour le stockage et la recharge des batteries.

HEALTH FIT & SPORT
A VOTRE SERVICE DEPUIS 1995

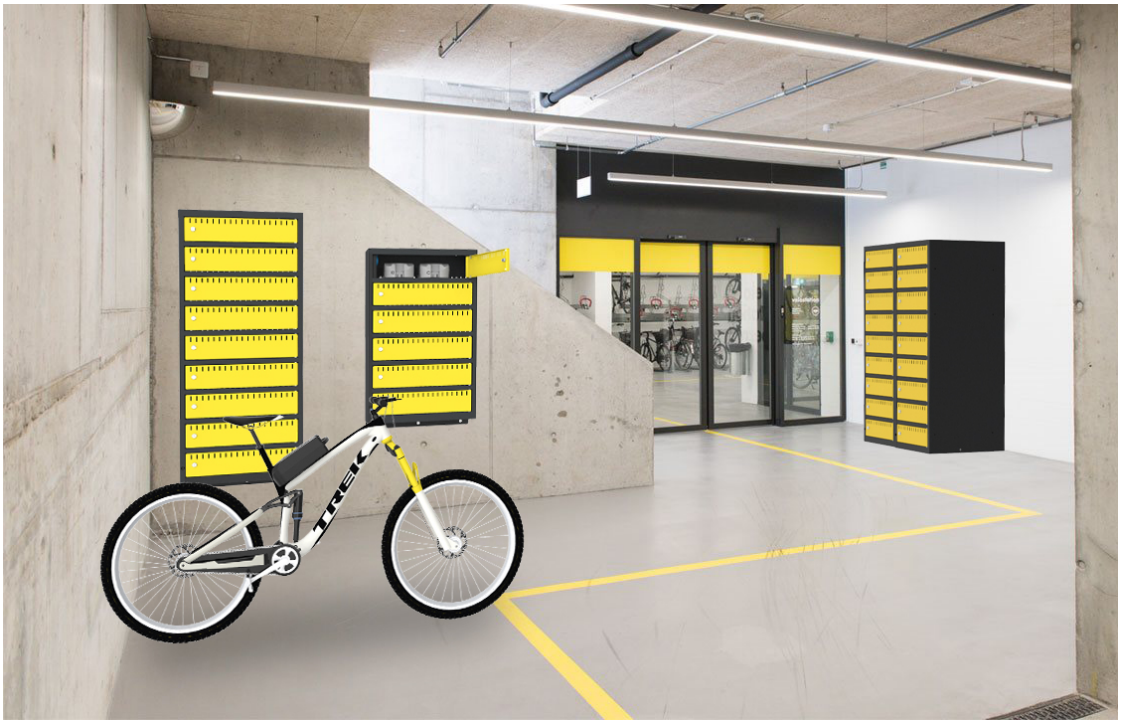

Description:

En raison de la promotion des moyens de transport écologiques et de la fermeture des centres-villes au trafic thermique, de plus en plus de personnes commencent à utiliser les vélos électriques. Ils recherchent donc un moyen simple et pratique de recharger les batteries de leurs vélos. Les armoires de chargement de batteries de vélo sont une solution innovante qui vous permet d'organiser facilement le processus de chargement et de stockage des accessoires de vélo.

L'armoire est disponible en deux variantes :

- suspendu : 6 ou 9 compartiments
- debout : 9 compartiments

Les armoires suspendues sont fixées au mur à l'aide de chevilles murales. Grâce à ce type de montage, les armoires peuvent devenir un élément d'équipement dans les garages, les parkings couverts et même les vestiaires des employés, c'est-à-dire partout où un vélo peut être garé. Lorsqu'ils sont montés à l'extérieur, ils doivent être situés sous le toit. Chaque coffre est fermé par une serrure à cylindre. Il est également possible de le verrouiller avec une serrure à combinaison.

L'armoire est peinte avec une peinture en poudre ininflammable, qui protège également contre la corrosion. La technologie de préparation de surface utilisée par le procédé de phosphatation au zirconium et de conversion des tôles au zirconium garantit une très bonne adhérence de la peinture et une protection anticorrosion adéquate.

Informations Complémentaires:

	Armoires PCS pour charger les batteries de vélos		
Code:	**SZNL1006110503A94**	**SZNL1005110503A93**	**SZNL1005110103A80**
Nombre de caches :	6	9	9
Installation:	suspendu		debout
Dimensions:	900x550x300mm	1325x550x300mm	1325x400x550mm

Caractéristiques:	- construction durable : corps d'armoire en tôle. 0,8 mm, portes en tôle, épaisseur : 1,5 mm - montage au mur à l'aide de chevilles à expansion 12x60 mm - dimensions de la boîte : 141x540x280 mm (H x L x P) : SZNL 1006110503A94, SZNL 1005110503A93 141x390x530 mm (H x L x P) : SZNL 1005110103A80 - ventilation du meuble grâce à des perforations dans les portes et dans les parois arrière des compartiments - Les prises IP44, 230V AC 16A du coffret sont alimentées par un câble avec prise unischuco (la tension de 100V n'est pas disponible dans les pays avec prise unischuco) - puissance maximale de l'armoire 3680W - l'armoire est équipée d'un fusible de surintensité - Toutes les batteries qui rentrent dans les boîtes peuvent être stockées dans les armoires, à l'exception des batteries au plomb ou d'autres batteries émettant des fumées nocives.

Instructions de montage :

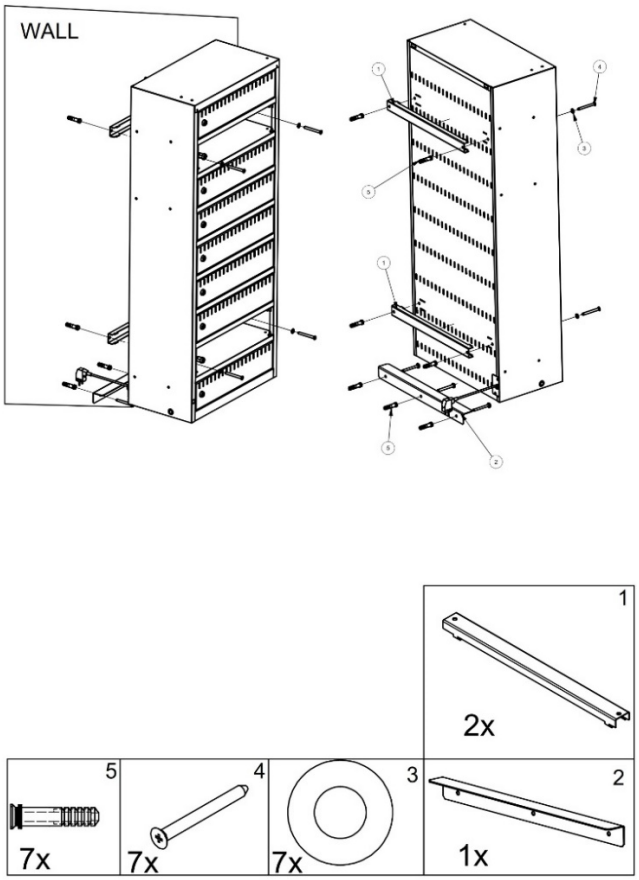

HEALTHSPORT

Votre projet de vestiaire

Route de Taillepied 44, 1095 Lutry
+41 21 903 57 67
info@healthsport.ch · healthsport.ch

HEALTH FIT & SPORT
A VOTRE SERVICE DEPUIS 1995