HEALTHSPORT

Mobilier de vestiaire

Bancs, patères, casiers et équipements des vestiaires collectifs.

HEALTH FIT & SPORT
A VOTRE SERVICE DEPUIS 1995

123
456
789
0

072
074

ARMOIRES ET CASIERS

ACIER

■ ARMOIRES ET CASIERS

Crystal

VERRE 10 MM ■ ARMOIRES ET CASIERS

NOUVEAU !

ARMOIRES ET CASIERS CRYSTAL	P.138
CASIERS PYXIS	P.146
ARMOIRES ET CASIERS GRANIT	P.152
ARMOIRES ET CASIERS ACIER	P.168

SOMMAIRE

+ Un grand choix de coloris et de formes.

+ Des casiers pensés pour des espaces personnalisés.

NOUVEAU !

VERRE 10 MM

- Design
- Casiers livrés à plat prêts au montage
- Entretien facile
- Installation sur pied vérin ou sur socle
- Adaptés aux milieux humides

POINT VERT

VOIR P.242

Crystal

HAUTES FINITIONS ■ ARMOIRES ET CASIERS

/// DESCRIPTIF **TECHNIQUE**

- Corps intérieur en aluminium.
- Étagères en PVC.
- Portes et habillages d'extrémité en verre 10 mm.
- Garanti ambiance humide.

- Montage en continu, les colonnes sont fixées entre elles pour réalisation de meubles ou batteries complètes.

- Charnières en inox installées à droite de la colonne en standard.

- Visserie inox.

- Casiers reposant sur des longerons aluminium anodisé.
- Pieds vérins réglables incorrodables ou posés sur un socle en maçonnerie.

- En option : numérotation sur chaque porte.

/// ARMOIRES **INDUSTRIE PROPRE**

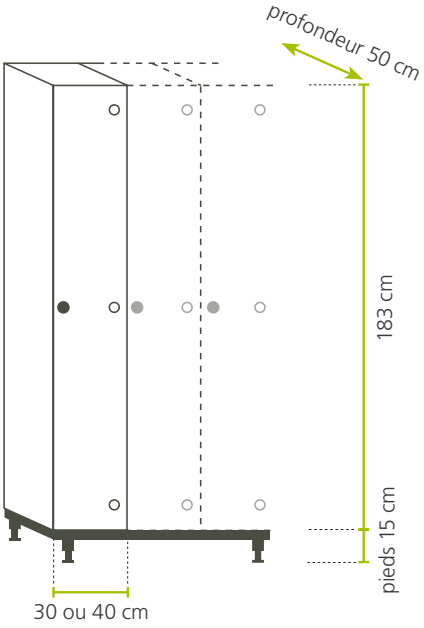

Vue intérieure

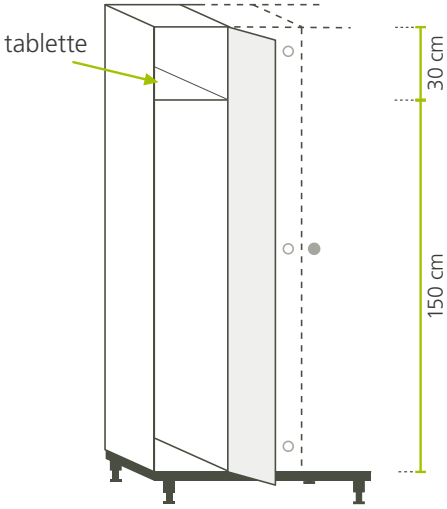

/// CASIERS **Z**

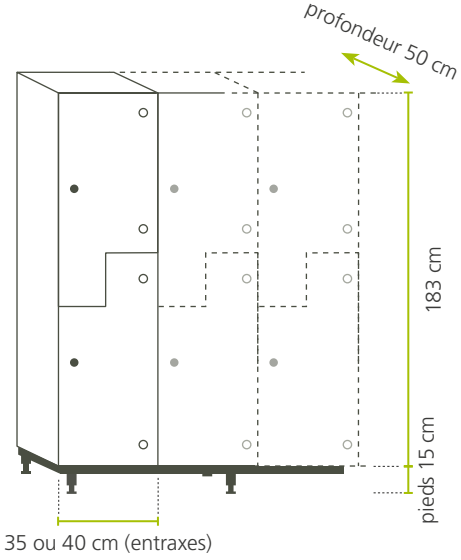

▶ **Vue intérieure**

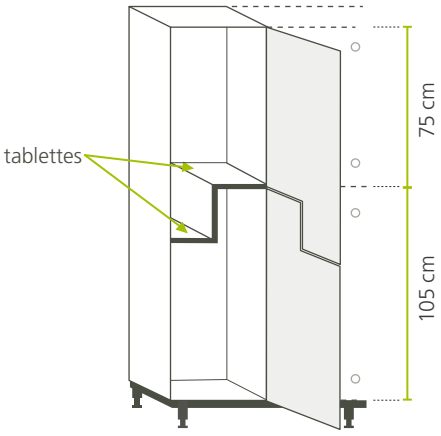

/// MULTI-CASIERS

▶ **2 cases par colonne**

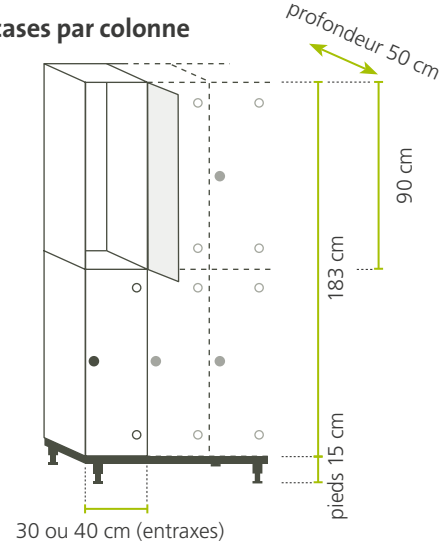

▶ **3 cases par colonne**

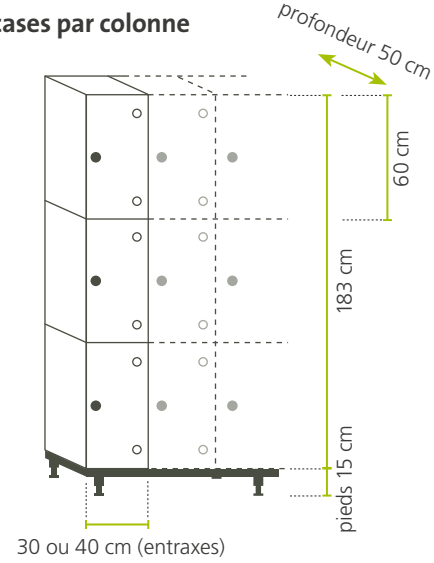

▶ **4 cases par colonne**

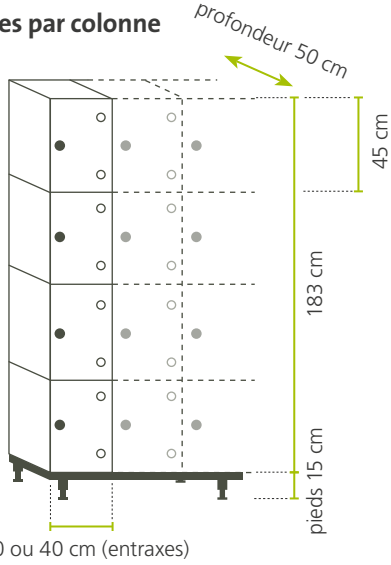

/// FERMETURES **UTILISATEUR UNIQUE**

PORTE CADENAS

SERRURE DE SÛRETÉ À CLÉ

▶ 2 clés par serrure avec passe général.

/// FERMETURES **UTILISATEURS MULTIPLES**

BRACELET SERRURE À MONNAYEUR

SERRURE À MONNAYEUR

▶ Autres types de fermetures, nous consulter.

SERRURE À CODE

/// DÉTAILS / TYPES DE FIXATIONS

▶ Support pour fixation murale.

▶ Banc support.

▶ Fixation sur pieds (standard).

/// NUANCIER CRYSTAL

RAL **1018**	**pink** translucent	RAL **2009**	RAL **3020**	RAL **4002**	RAL **3011**	RAL **5015**	**blue** translucent
RAL **5005**	RAL **5013**	RAL **6018**	RAL **7002**	RAL **7011**	RAL **9005**	**ceramic** Etch	RAL **9003**

Détails nuancier, **voir p 249**

NOUVEAU !

ALUMINIUM / POLYFLOR

- Adaptés aux milieux humides
- Entretien facile
- Grande solidité
- Rapport qualité/prix optimal

POINT VERT

VOIR P.242

Casiers **Pyxis®**

/// 100 % **DESIGN**

La forme cylindrique de ce nouveau casier se révèle esthétique et fluide. La matière métallique utilisée plonge les utilisateurs dans l'air du temps.

- Coloris gris anodisé.
- Couleurs sur mesure et panachage possible, en option.
- Toutes les parties permettent l'intégration de codes couleurs personnalisés.
- Traces de doigts non visibles sur l'aluminium anodisé.

▶ Personnes à Mobilité Réduite

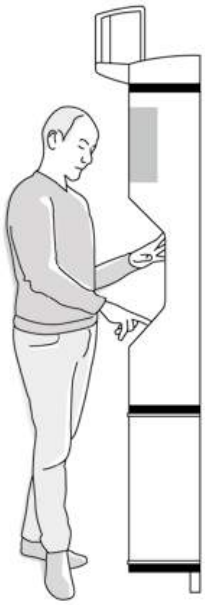

▶ Adulte

▶ Enfant

/// 100 % **ANTI-VANDALISME**

Pour les utilisateurs, le casier **Pyxis®** ne laisse aucun accès à la serrure. Aucune prise n'est possible pour l'ouverture des casiers en force. Pour le gestionnaire, la gestion informatisée de **Pyxis®** offre la possibilité d'ouvrir n'importe quel casier ou tous les casiers, quand il le souhaite.

- Il est impossible de forcer l'ouverture du casier (aucune prise possible).
- Aluminium de forte section, garantissant une solidité à toute épreuve.
- En cas d'urgence ou d'alerte à la bombe, tous les casiers peuvent être ouverts simultanément, ce qui permet ainsi une vision globale du contenu des casiers.
- La gestion informatisée permet de garder en mémoire les événements passés.

/// 100 % **RÉSISTANT**

Conçu pour une durée de vie de plus de 20 ans, **Pyxis®** présente des normes de résistance au-dessus de toutes les exigences actuelles : ambiance humide, classement au feu, résistance aux agressions chimiques.

- L'aluminium et le polyflor sans plomb utilisés sont des matériaux qui garantissent une excellente résistance à la corrosion en milieu salin chloré.
- Classement au feu M1 (aluminium).
- Hygiène parfaite, pas de prolifération bactériologique.
- Maintenance simplifiée grâce aux pièces interchangeables.

Casiers **Pyxis®**

Pyxis® offre une véritable liberté d'agencement : mariage à volonté du nombre de casiers par colonne. L'absence de débattement de portes et la disposition en nid d'abeille permettent un gain d'espace deux fois supérieur à des casiers standard.

L'absence de porte facilite sensiblement l'accès aux PMR (Personnes à Mobilité Réduite).

/// 100 % **MODULABLE**

▶ Nombreuses possibilités d'agencement : épi, éventail, totem, étoile… Modularité permettant une liberté de création d'espaces.
▶ Temps de pose très réduit. Les casiers sont pré-montés en usine ; la pose sur site se résume à la fixation et au branchement informatique des casiers entre eux.
▶ Mise en œuvre facile à coordonner, permettant une intervention sur le chantier réduite de moitié.

▶ Simple face

▶ Double face en nid d'abeille

▶ Totems

▶ Éventail

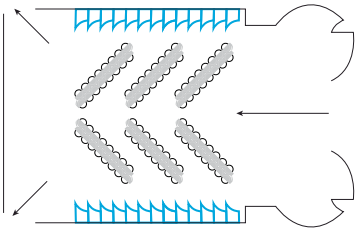

▶ **De 1 à 4 cases par colonne**

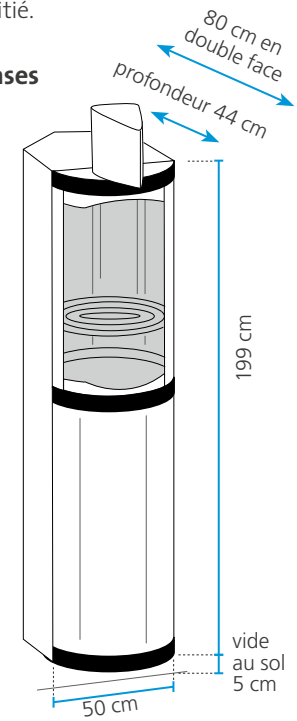

/// 100 % **TECHNOLOGIQUE**

Pyxis® est doté d'un système informatique fiable, éprouvé sur plus de 200 sites, simple d'utilisation et facile d'accès pour les utilisateurs comme pour les gestionnaires.

- Facilité d'accès et d'utilisation.
- Pas besoin de gérer de la monnaie et pas de risque de perte ou de casse de clés.
- Antivol. Anti-panique. Mémoire d'utilisation.
- Gestion informatisée des casiers depuis un ordinateur par les gestionnaires : réservations, ouverture à distance et déverrouillage instantané des casiers...
- Système informatisé fiable, éprouvé sur plus de 200 sites.

+ En option
Toit incliné
/// p.162

+ En option
Personnalisation des portes des casiers par un procédé d'impression de très haute technologie.
/// p.165

STRATIFIÉ MASSIF 10 MM

- Conforme à la norme EN438
- Entretien facile
- Grande solidité
- Casiers livrés à plat prêts au montage
  En option, possibilité de prémontage en usine
- Sur mesure modulable
- Installation sur pieds vérins ou sur socle

POINT VERT
VOIR P.242

GRANIT

ARMOIRES ET CASIERS

POINT VERT
VOIR P.242

- Corps et portes en stratifié massif 10 mm.
- Fond en stratifié massif 4 mm avec trous d'aération.
- Panneau garanti ambiance humide.
- Classement au feu M2 (M1 en option).

- Assemblage rapide.
- Insertion et vissage des panneaux stratifié (planchers, étagères et parties supérieures).
- En option, possibilité de prémontage en usine.

- Montage par bloc de 1 à 4 colonnes pour réalisation de meubles ou batteries complètes.

- Charnières inox, installées à droite de la colonne en standard.

▶ Les étagères sont installées avec une pente de 2 %, permettant l'évacuation par l'avant des eaux de lavage.

▶ Visserie inox, invisible en façade.

▶ Casiers reposant sur des longerons aluminium, section rectangulaire 50 x 30 mm.
▶ Pieds vérins réglables en nylon armé de fibres de verre incorrodables ou posés sur un socle en maçonnerie.

▶ En option : numérotation sur chaque porte.

/// ARMOIRE **INDUSTRIE PROPRE**

Réf.: 113.X0

▶ **De 1 à 4 colonnes par bloc**

sur mesure possible

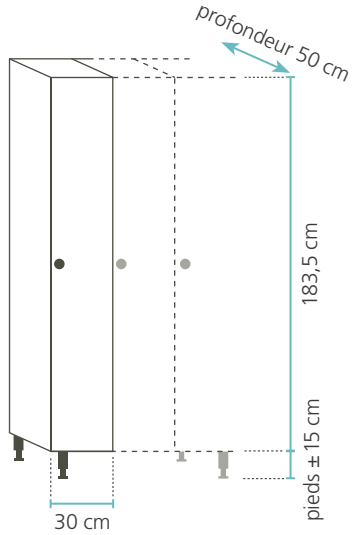

Vue intérieure

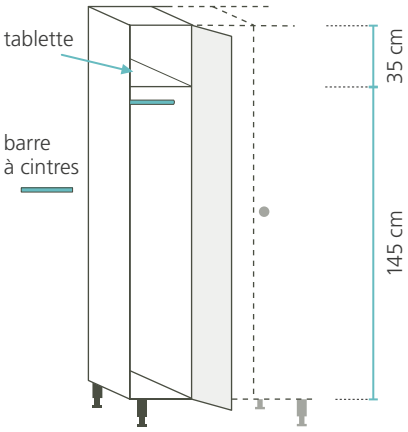

/// NUANCIER COLORIS STANDARD

0027 Anthracite effet béton ciré	0558 Blanc moucheté	0212 Jaune soleil	0095 Orange	0736 Jaune safran	0725 Vert anis	0594 Vert lagune	0050 Granny	0237 Bleu gentiane	0717 Bleu atlantique
0596 Bleu caraïbe	0718 Bleu arctique	0052 Glycine	2274 Violetta	0680 Bordeaux	0067 Rouge	0319 Cappuccino	0753 Gris moyen	0624 Beige clair	0085 Blanc

Détails nuancier, **voir p 248/249** /// + 100 coloris en option, **voir p 250/251**

/// ARMOIRE
INDUSTRIE SALISSANTE

Réf.: 113.X1

▶ **De 1 à 4 colonnes par bloc**

sur mesure possible

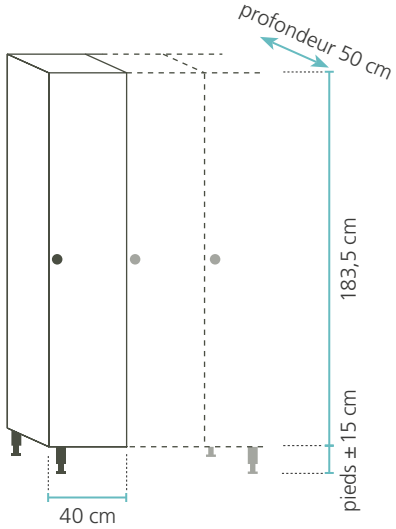

Vue intérieure

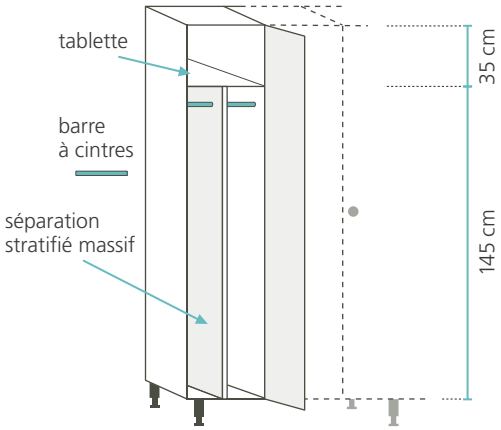

/// NUANCIER COLORIS STANDARD

0027 Anthracite effet béton ciré	0558 Blanc moucheté	0212 Jaune soleil	0095 Orange	0736 Jaune safran	0725 Vert anis	0594 Vert lagune	0050 Granny	0237 Bleu gentiane	0717 Bleu atlantique
0596 Bleu caraïbe	0718 Bleu arctique	0052 Glycine	2274 Violetta	0680 Bordeaux	0067 Rouge	0319 Cappuccino	0753 Gris moyen	0624 Beige clair	0085 Blanc

Détails nuancier, **voir p 248/249** /// + 100 coloris en option, **voir p 250/251**

/// CASIERS **Z**

Réf. : 113.X7

▶ **De 1 à 4 colonnes par bloc**

sur mesure possible

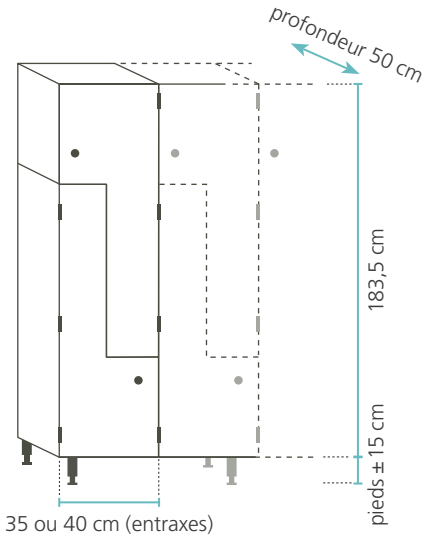

Vue intérieure

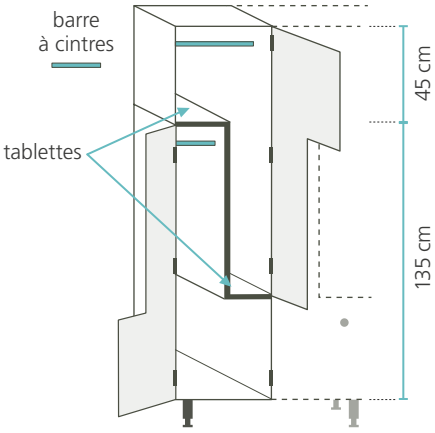

/// NUANCIER COLORIS STANDARD

0027 Anthracite effet béton ciré	0558 Blanc moucheté	0212 Jaune soleil	0095 Orange	0736 Jaune safran	0725 Vert anis	0594 Vert lagune	0050 Granny	0237 Bleu gentiane	0717 Bleu atlantique
0596 Bleu caraïbe	0718 Bleu arctique	0052 Glycine	2274 Violetta	0680 Bordeaux	0067 Rouge	0319 Cappuccino	0753 Gris moyen	0624 Beige clair	0085 Blanc

Détails nuancier, **voir p 248/249** /// + 100 coloris en option, **voir p 250/251**

/// MULTI-CASIERS

2 CASES PAR COLONNE

Réf. : 113.X2

▶ **De 1 à 4 colonnes par bloc**

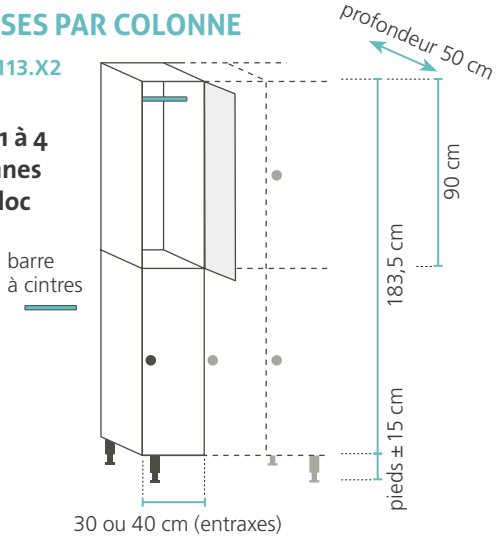

sur mesure possible

3 CASES PAR COLONNE

Réf. : 113.X3

▶ **De 1 à 4 colonnes par bloc**

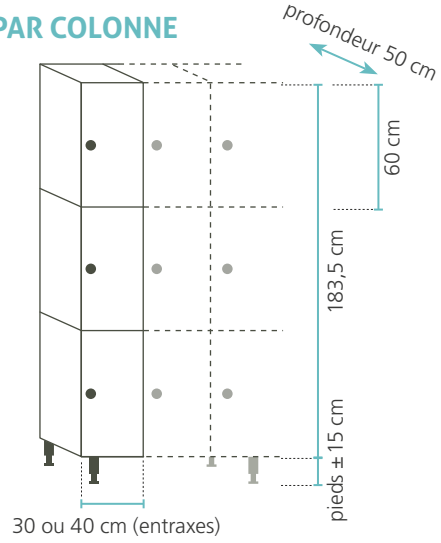

4 CASES PAR COLONNE

Réf. : 113.X4

▶ **De 1 à 4 colonnes par bloc**

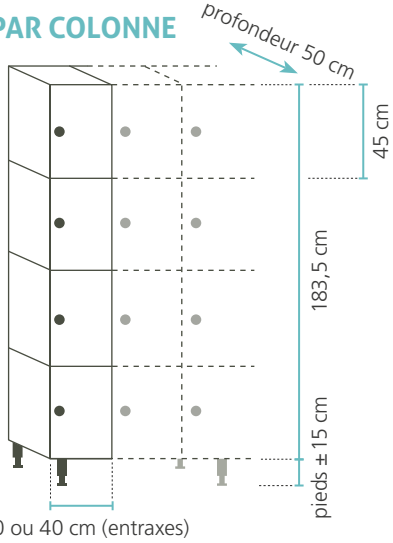

/// NUANCIER COLORIS STANDARD

0027 Anthracite effet béton ciré	0558 Blanc moucheté	0212 Jaune soleil	0095 Orange	0736 Jaune safran	0725 Vert anis	0594 Vert lagune	0050 Granny	0237 Bleu gentiane	0717 Bleu atlantique
0596 Bleu caraïbe	0718 Bleu arctique	0052 Glycine	2274 Violetta	0680 Bordeaux	0067 Rouge	0319 Cappuccino	0753 Gris moyen	0624 Beige clair	0085 Blanc

Détails nuancier, **voir p 248/249** /// + 100 coloris en option, **voir p 250/251**

LES ACCESSOIRES

/// FERMETURES **UTILISATEUR UNIQUE**

SERRURE DE SÛRETÉ À CLÉ

▶ 2 clés par serrure
avec passe général.

SERRURE À CODE

PORTE CADENAS

/// FERMETURES **UTILISATEURS MULTIPLES**

SERRURE À MONNAYEUR

SERRURE À CODE

> Bracelet serrure à monnayeur

Autres types de fermetures, ***nous consulter***

/// ACCESSOIRES

BIPATÈRE INOX

▶ Laquée grise.
▶ Fixation vis inox à empreinte spéciale anti-effraction (autres coloris en option).
Réf. : 792.10

BRACELET BLEU POLYPROPYLÈNE

▶ Numérotation à la demande.
Réf. : 299.12

BRACELET ROUGE PVC

▶ Numérotation à la demande.
Réf. : 299.11

VALET DE PISCINE GRANDE HAUTEUR PVC ROUGE

▶ Hauteur 85 cm.
Largeur 40 cm.
Épaisseur 15 cm.
▶ Cintre supérieur 39 x 4 cm.
▶ Bac inférieur dimensions intérieures 32 x 12 cm.
▶ Poids 800 g. Numérotation à la demande.
Réf. : 299.011

VALET DE PISCINE PETITE HAUTEUR POLYPROPYLÈNE BLEU

▶ Hauteur 65 cm.
Largeur 41 cm.
Épaisseur 14 cm.
▶ Cintre supérieur 41 x 3 cm.
▶ Bac inférieur dimensions intérieures 35 x 12 cm.
▶ Poids 700 g.
▶ Numérotation à la demande
Réf. : 299.012

OPTIONS TECHNIQUES

/// TOIT **INCLINÉ**

▶ Évite que les toits des casiers servent de rangement ou de poubelle.

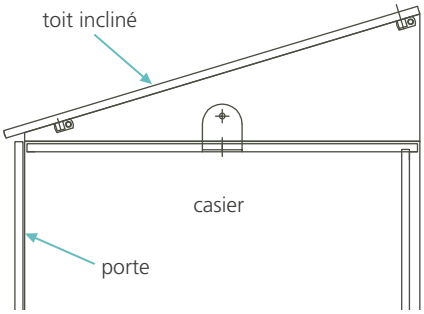

stratifié massif
10 mm

/// IMPOSTE

▶ Pour une finition et une hygiène parfaites.

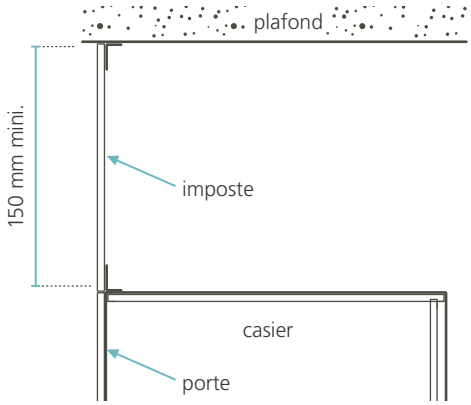

stratifié massif
10 mm

Au delà de 300 mm de hauteur, fixation au plafond impérative.

/// SOCLE **BANC SUPPORT**

POINT VERT
VOIR P.242

- Piétements tube d'acier section carrée 30 x 30 mm et 35 x 35 mm enrobé de résine 100 % polyester cuite au four.
- Longerons support de casier en aluminium 50 x 30 mm.
- Assises 2 lames PVC, bois exotique ou lamellé-collé ou plateau lamellé-collé. Assemblées sur platines en usine, prêtes à fixer sur consoles.
- À fixer au sol.
- Vis et chevilles fournies.

Simple face - Réf. : 227.11
Double face - Réf.: 227.12

/// NUANCIER ASSISES

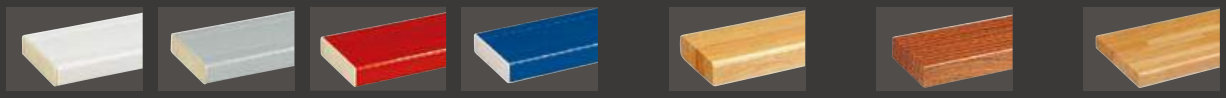

			2 lames - 127 x 32 mm **PVC**	2 lames - 120 x 32 mm **lamellé-collé**	2 lames - 120 x 32 mm **bois exotique**	plateau - 260 x 32 mm **lamellé-collé**

/// NUANCIER PIÉTEMENTS ET CONSOLES

RAL **3002**	RAL **1021**	RAL **1017**	RAL **6029**	RAL **6000**	RAL **5023**	RAL **5010**	RAL **9001**	RAL **7040**	RAL **7012**	RAL **9005**

Option protection des piétements par sablage et métallisation au zinc avant peinture

OPTIONS DÉCORATIVES

/// 100 COLORIS EN OPTION

▶ En + des 20 coloris standard, + de 100 coloris en option.

POINT VERT VOIR P.242

stratifié massif
10 mm

Extrait des coloris disponibles.

REF 0608	REF 0066	REF 0073	REF 0851	REF 0065	REF 0315	REF 0654
REF 0068	REF 0666	REF 0651	REF 0280	REF 0679	REF 0661	REF 0691
REF 0733	REF 0595	REF 0077	REF 0080	REF 0663	REF 0610	REF 0094
REF 0710	REF 0692	REF 0250	REF 0627	REF 0319	REF 0657	REF 0648
REF 0606	REF 0074	REF 0762	REF 0075	REF 0755	REF 0742	REF 0741
REF 0620						

/// PERSONNALISATION

- Personnalisation des portes des casiers par un procédé d'impression de très haute technologie.
- Harmonie avec l'environnement architectural.
- Nécessite des images au format des panneaux en très haute définition (fichier eps 400 dpi - taille réelle).

Plus d'infos, **voir p 100**

STRATIFIÉ MASSIF 10 MM

Étude personnalisée
de toutes vos demandes
même les plus techniques.

POINT VERT

VOIR P.242

SAVOIR-FAIRE CASIERS GRANIT

ENTIÈREMENT SUR ÉTUDE

ACIER

Solidité

Bon rapport qualité/prix

Livrés montés prêts à l'emploi

POINT VERT
VOIR P.242

ACIER

ARMOIRES ET CASIERS

/// DESCRIPTIF **TECHNIQUE**

- ▶ Tôle d'acier de premier choix. Dessus, fonds et portes : 8/10e.
- ▶ Portes renforcées par profil omega soudé.
- ▶ Portes encastrées dans feuillure sur pivot, indégondables.
- ▶ Ouïes d'aération en partie haute et basse sur chaque porte.
- ▶ Piétements soudés de 12,5 cm.
- ▶ En option : numérotation sur chaque porte.
- ▶ Porte-étiquette embouti.
- ▶ Peinture poudre 100 % époxy cuite au four.

/// NUANCIER ACIER

RAL 3003 · RAL 1018 · RAL 6018 · RAL 5005 · RAL 7035

Autres coloris sur étude.

CORPS

RAL 7035

Coloris unique.

/// ARMOIRE **INDUSTRIE PROPRE**

Avec pieds > Réf. 126.11
Sans pied > Réf. 126.12

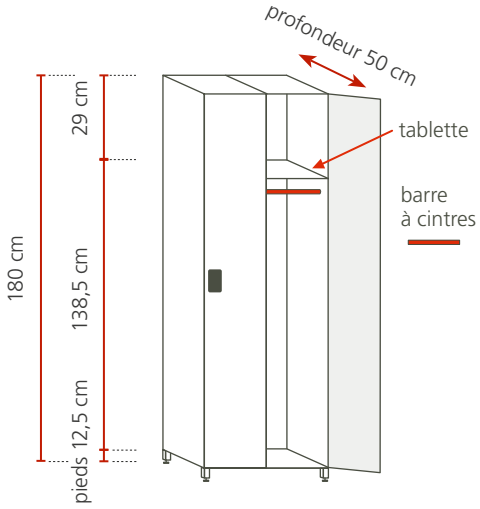

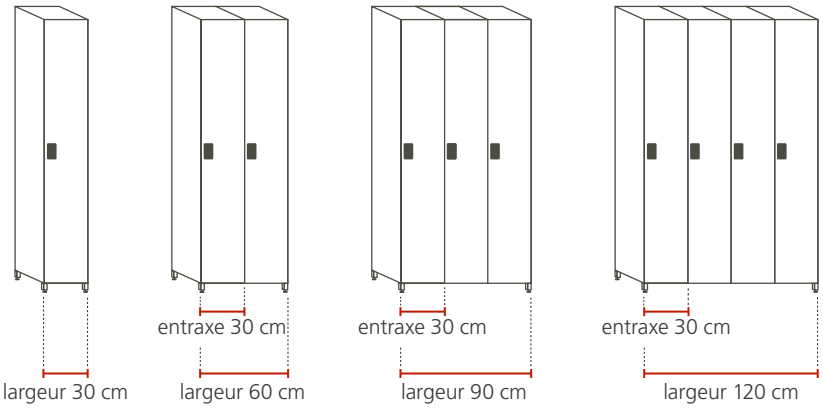

EN OPTION : PORTE Z

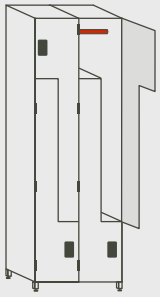

▶ 1 barre à cintres et 2 tablettes par colonne

/// NUANCIER ACIER

RAL **3003** · RAL **1018** · RAL **6018** · RAL **5005** · RAL **7035**

Autres coloris sur étude.

CORPS

RAL **7035**

Coloris unique.

/// ARMOIRE INDUSTRIE SALISSANTE

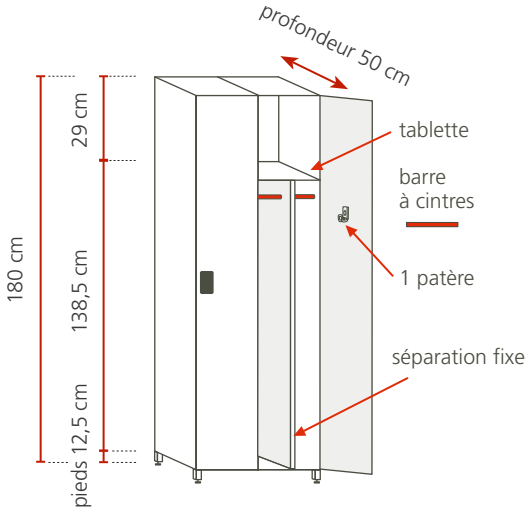

Avec pieds
> Réf. 126.21

Sans pied
> Réf. 126.22

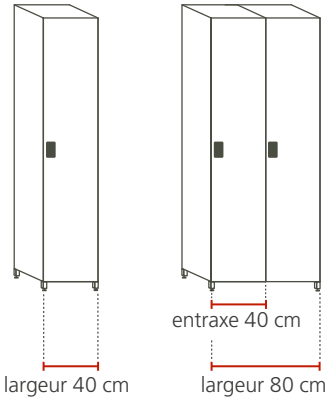

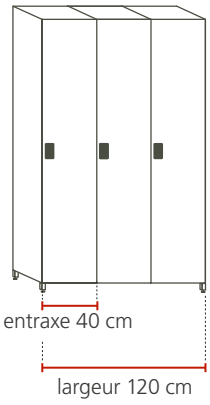

/// NUANCIER ACIER

RAL 3003	RAL 1018	RAL 6018	RAL 5005	RAL 7035

Autres coloris sur étude.

CORPS

RAL 7035

Coloris unique.

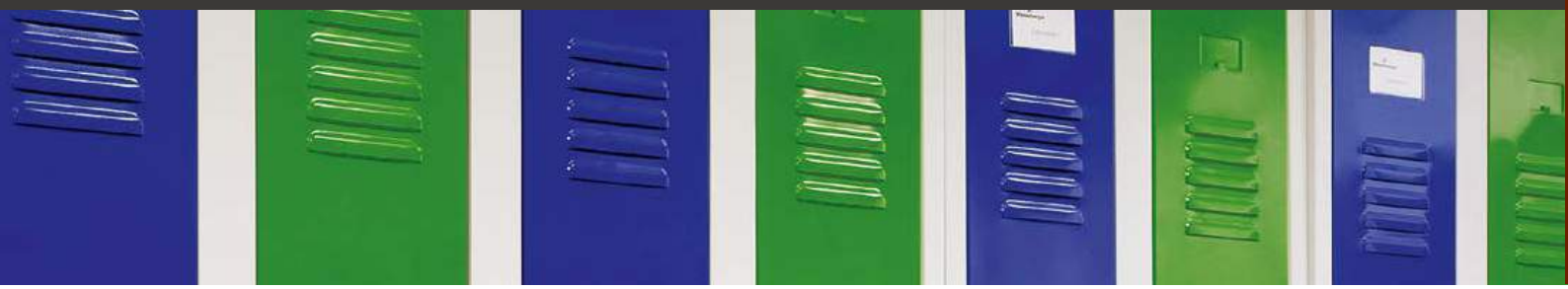

CASIER SPORT

/// 2 CASES **PAR COLONNE**

Réf. 115.112

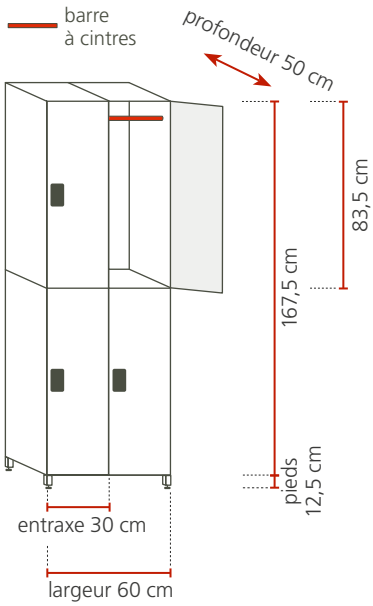

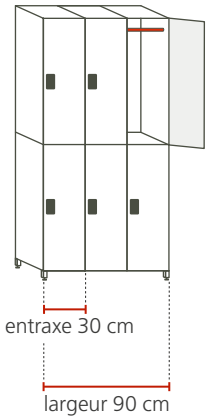

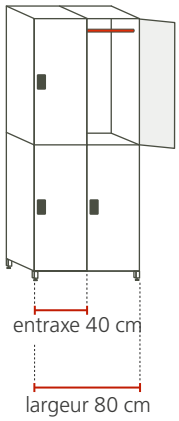

/// NUANCIER ACIER

RAL 3003 | RAL 1018 | RAL 6018 | RAL 5005 | RAL 7035

Autres coloris sur étude.

CORPS

RAL 7035

Coloris unique.

/// 3 CASES PAR COLONNE

Réf. 115.113

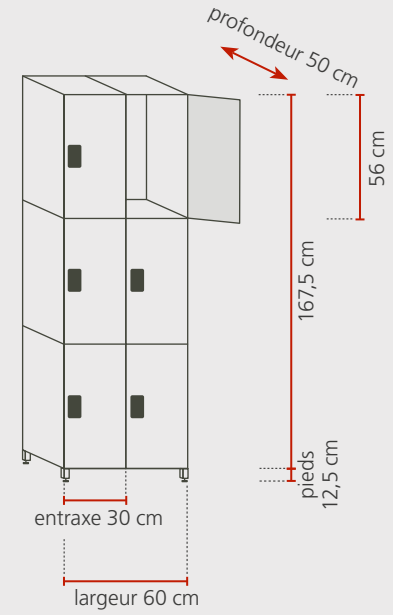

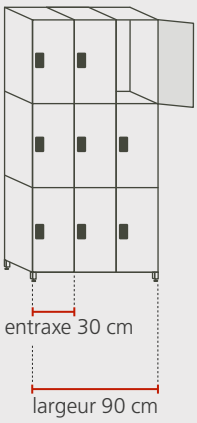

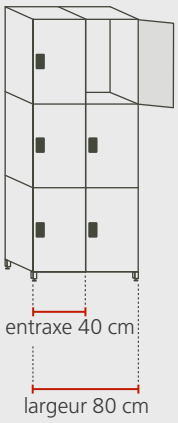

/// 4 CASES PAR COLONNE

Réf. 115.114

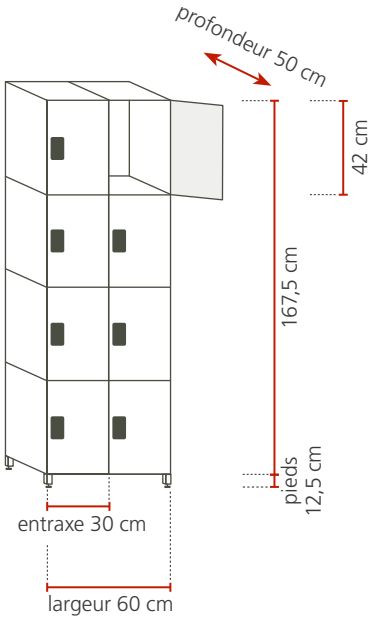

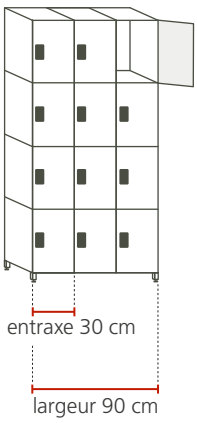

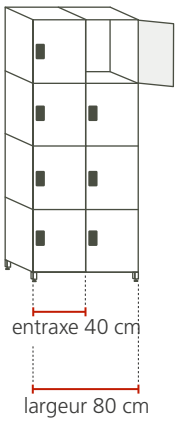

Solidité

Bon rapport qualité/prix

Livrés montés prêts à l'emploi

ARMOIRES MULTI-CASIERS
VISITABLES ACIER

> Pied

> Fermeture centralisée

/// DESCRIPTIF **TECHNIQUE**

- Ensemble réalisé en tôle d'acier de premier choix, en 10/10e.
- Fermeture par serrure de sûreté 3 points. Passe général en option pour les portes centralisées.
- Porte-étiquette embouti.
- Piétements soudés, 12,5 cm de hauteur, munis de vérins réglables avec embouts enrobés de plastique dur.
- Peinture 100 % époxy cuite au four.
- Porte des casiers à ouverture à 180°, indégondable.
- Anses des cadenas préconisation : ø 6 mm.
- Ouïes d'aération en partie haute et basse sur chaque porte.

/// NUANCIER ACIER

RAL 3003	RAL 1018	RAL 6018	RAL 5005	RAL 7035

Autres coloris sur étude.

CORPS

RAL 7035

Coloris unique.

/// CASIERS **STANDARD**

8 CASES

Réf. 116.41412

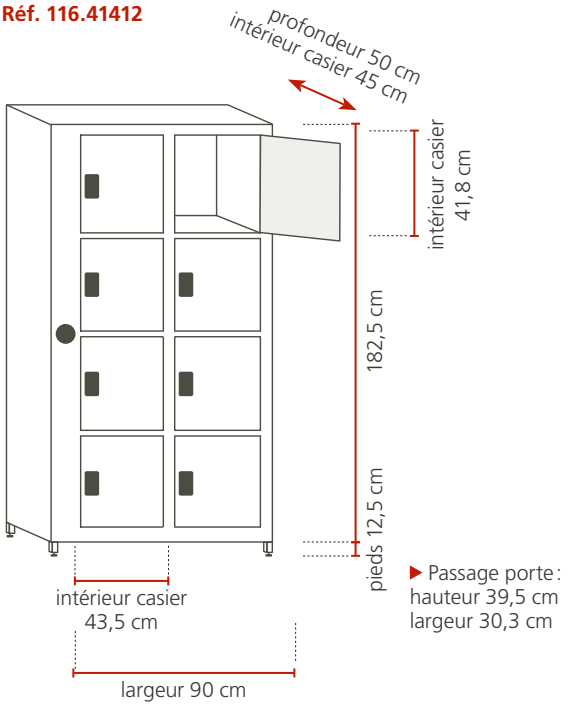

▶ Passage porte :
hauteur 39,5 cm
largeur 30,3 cm

10 CASES

Réf. 116.41512

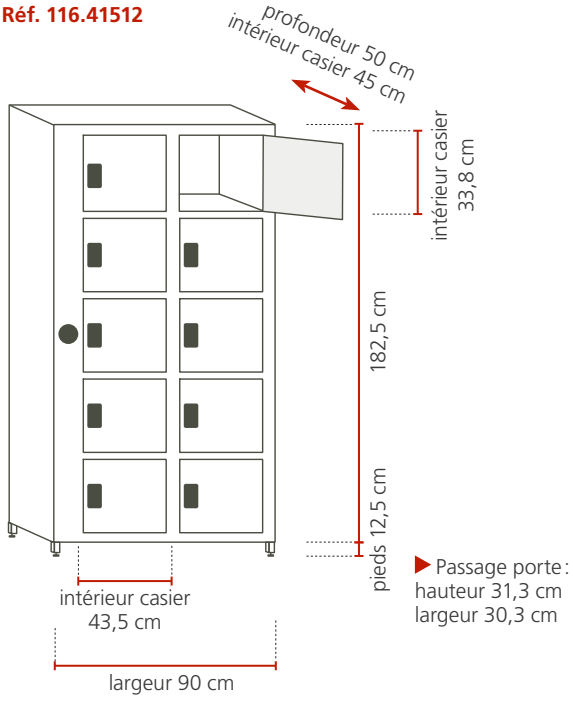

▶ Passage porte :
hauteur 31,3 cm
largeur 30,3 cm

/// CASIERS **COLLÈGE**

8 CASES

Réf. 116.41C12

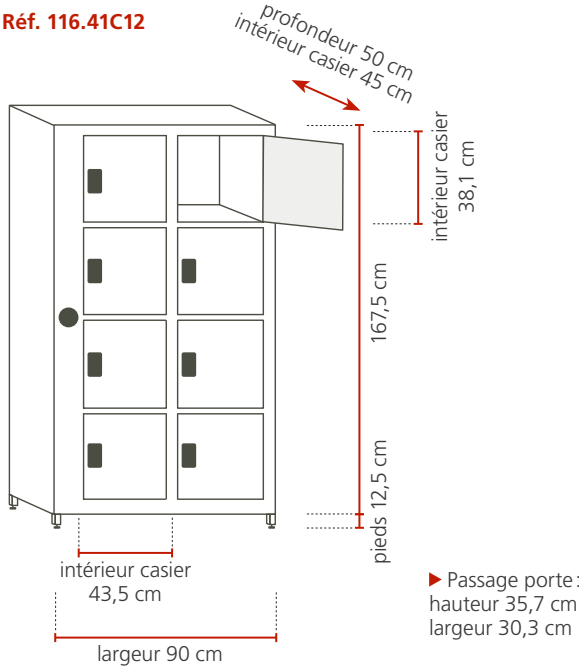

▶ Passage porte :
hauteur 35,7 cm
largeur 30,3 cm

10 CASES

Réf. 116.41D12

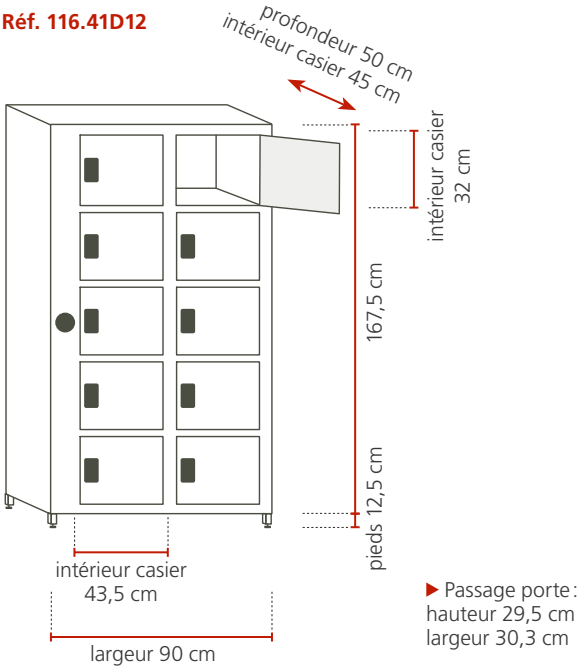

▶ Passage porte :
hauteur 29,5 cm
largeur 30,3 cm

/// FERMETURES

SERRURE DE SÛRETÉ À CLÉ

▶ Utilisateur unique.
▶ 2 clés par serrure avec passe général.

PORTE CADENAS

▶ Utilisateur unique.

SERRURE À MONNAYEUR

▶ Utilisateurs multiples.

Autres types de fermetures, nous consulter.

■ ACCESSOIRES

/// SOCLE **BANC SUPPORT**

▶ Assises 2 lames bois verni, épaisseur 25 mm.
▶ Piétements en tube d'acier de section carrée avec pieds munis d'embouts plastique.
▶ Vis et chevilles fournies.
▶ Existe en simple face ou en double face.

Réf. : 227.712

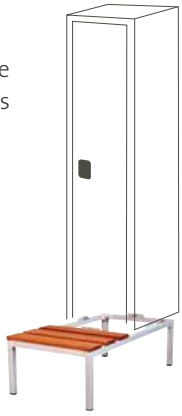

/// CAPOT **INCLINÉ**

▶ Permet d'éviter que les toits des casiers servent de rangement ou de poubelle.

ARMOIRES SPÉCIFIQUES ACIER

POINT VERT
VOIR P.242

/// ARMOIRE **DE RANGEMENT**

/// ARMOIRE **D'ENTRETIEN**

/// ARMOIRE **DE BUREAU**

/// ARMOIRE **POMPIERS**

sur étude

▶ Possibilité de réaliser des meubles ou casiers sur mesure.

BANCS ET PORTEMANTEAUX

+
Portemanteaux GS
/// p.182

+
Banc mobile
/// p.199

+
Porte-paquets
/// p.192

+
Banc de
gradins
/// p. 202

BANCS ET PORTEMANTEAUX

+
Gamme
PMR
/// p.218

+
Combiné
mural
/// p.206

SOMMAIRE

PORTEMANTEAUX	P.182
PORTE-CINTRES	P.190
PORTE-PAQUETS	P.192
BANCS	P.194
SOCLES-BANCS	P.204
COMBINÉS	P.206
GAMME ÉCO	P.214
PETITE ENFANCE	P.216
GAMME PMR	P.218
ACCESSOIRES / STRATIFIÉ MASSIF	P.220

Grande résistance

Esthétique

PORTEMANTEAUX GS

LA RÉFÉRENCE

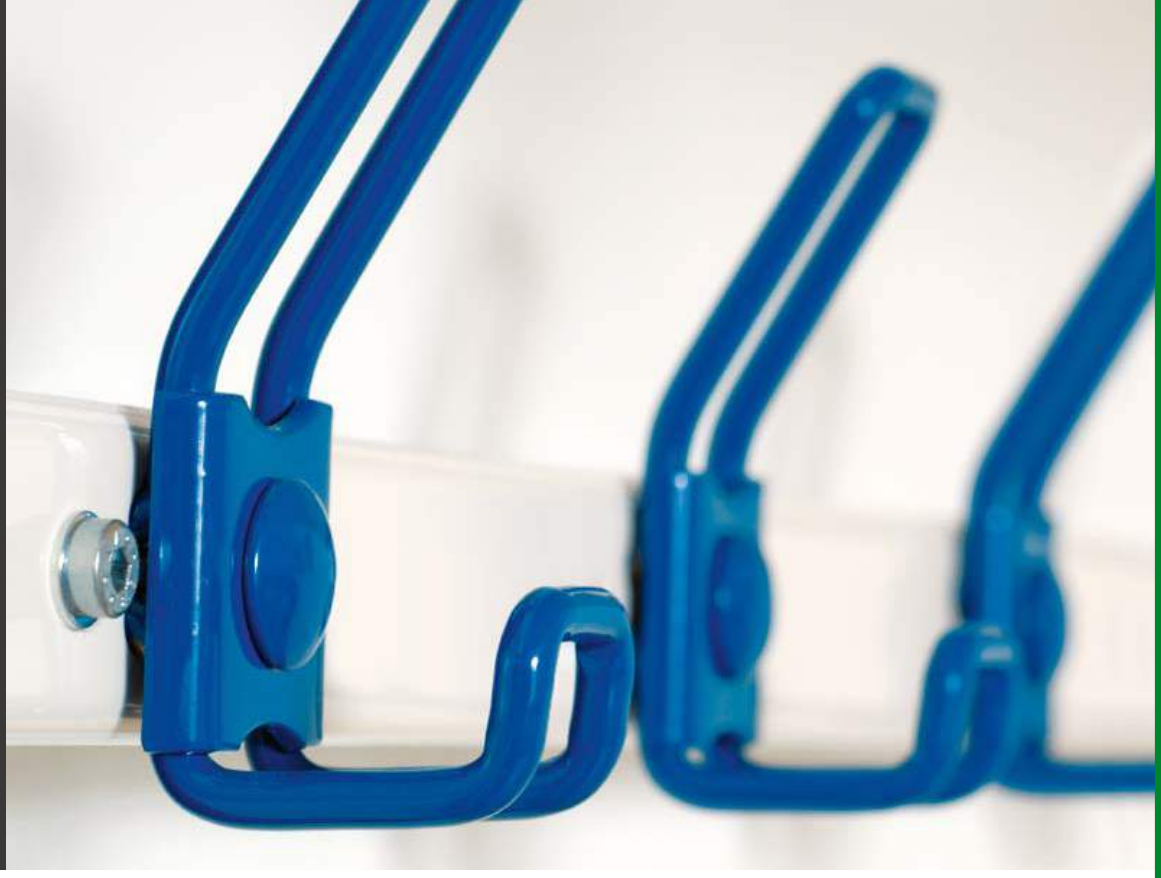

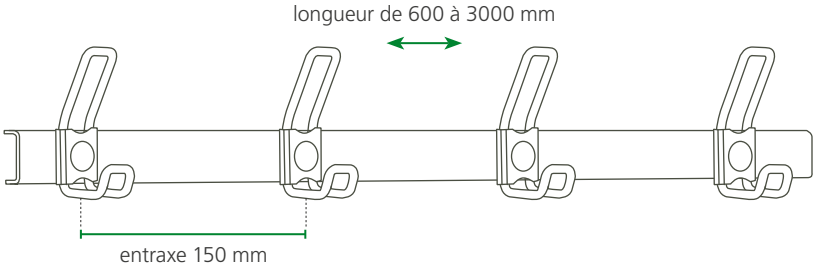

- Fixation murale support en S.
- Visserie invisible.
- Vis et chevilles fournies.

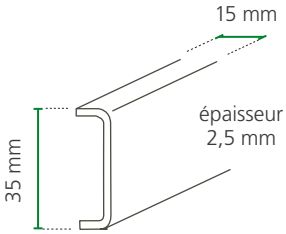

- Lisse en acier haute rigidité enrobé de résine 100% polyester cuite au four.

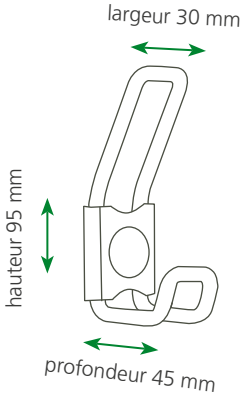

- Bipatère double en acier étiré ø 6 mm, forgée à froid.

/// EN OPTION : **PORTE-PHOTO**

- PVC cristal épaisseur 1 mm.
- Taille de l'image 28 x 28 mm.
- Fixation par double face polymérisant (fourni).

Réf. : 298.07

> GS sur lisse en stratifié

POINT VERT
VOIR P.242

/// GS **GALVANISÉ**

BIPATÈRE INDIVIDUELLE

Réf. : 211.01.000

- Montée sur support lisse vertical.
- Lisse laquée gris RAL 7040.

LISSE DE PORTEMANTEAUX

Réf. : 211.01

- Bipatères galvanisées.
- Lisse laquée gris RAL 7040.

GS SUR LISSE EN STRATIFIÉ

Réf. : 211.31

- Bipatères GS Galvanisées sur lisse en stratifié massif, voir nuancier p.248.

/// LISSE

RAL **7040**

/// GS COULEUR

> Lisse de portemanteaux

BIPATÈRE INDIVIDUELLE

Réf. : 211.02.000

- Montée sur support lisse verticale.
- Lisse laquée ivoire RAL 9001.

LISSE DE PORTEMANTEAUX

Réf. : 211.02

- Bipatères couleur.
- Lisse laquée ivoire RAL 9001.

GS COULEUR SUR LISSE EN STRATIFIÉ

Réf. : 211.32

- Bipatères GS Couleur sur lisse en stratifié massif, voir nuancier p.248.

> GS couleur sur lisse en stratifié

POINT VERT
VOIR P.242

/// PORTEMANTEAUX GS COULEUR

RAL **5010** | RAL **6029** | RAL **5010** | RAL **3002** | RAL **9001** | RAL **1017** | RAL **5023** | RAL **6000**

/// LISSE

RAL **9001**

Détails nuancier, **voir p 249**

PORTEMANTEAUX ÉCO

L'ÉCONOMIQUE

/// LISSE **DE PORTEMANTEAUX**

/// LISSE

RAL **9001**

▶ Bipatères en acier embouti soudées sur lisse en acier enrobé de résine 100 % polyester cuite au four.
▶ Fixation au mur par visserie traversante.
▶ Vis et chevilles fournies.

Réf. : 211.08

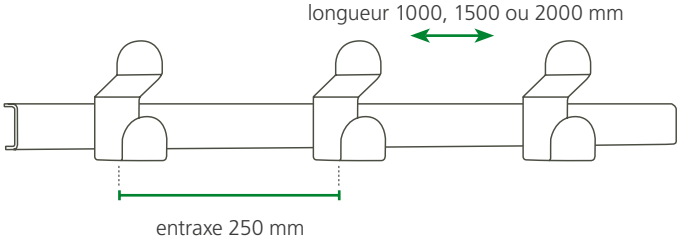

/// BIPATÈRE **INOX**

▶ Laquée grise RAL 7040.

Réf. : 792.10

COLORIS

RAL **7040**

PORTEMANTEAUX TRAPÈZE

RAPPORT QUALITÉ/PRIX

/// LISSE **DE PORTEMANTEAUX**

- Patères aluminium enrobé de résine 100 % polyester cuite au four fixées par l'arrière sur lisse en lamellé-collé.
- Fixation par blocage sur support aluminium.
- Support, vis et chevilles fournis.

Réf. : 211.06

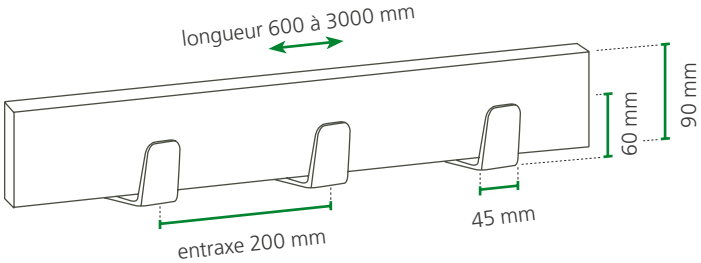

/// NUANCIER PORTEMANTEAUX

RAL 3002	RAL 1021	RAL 1017	RAL 6029	RAL 6000	RAL 5023	RAL 5010	RAL 9001

Détails nuancier, **voir p 249**

PORTEMANTEAUX ALUMINIUM

IDÉAL AMBIANCES HUMIDES

/// LISSE **DE PORTEMANTEAUX**

- Bipatères en aluminium fixées sur lisse en aluminium enrobé de résine 100 % polyester cuite au four.
- Fixation murale par blocage sur support aluminium.
- Vis et chevilles fournies.

Réf. : 211.04

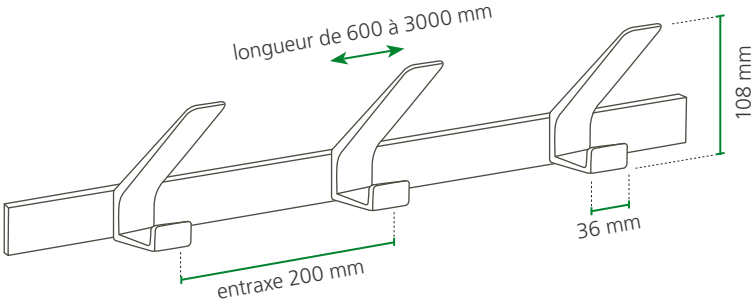

/// NUANCIER PORTEMANTEAUX

RAL 3002	RAL 1021	RAL 1017	RAL 6029	RAL 6000	RAL 5023	RAL 5010	RAL 9001

Détails nuancier, **voir p 249**

POINT VERT
VOIR P.242

PORTEMANTEAUX ALU DESIGN FINITION

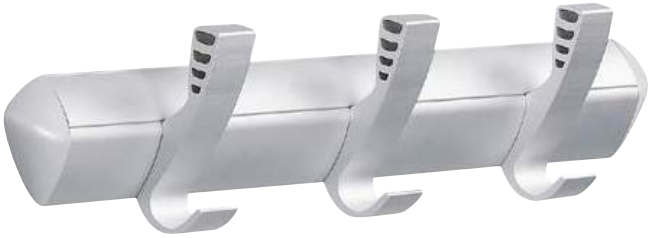

/// LISSE **DE PORTEMANTEAUX**

- Bipatères en aluminium anodisé, fixées sur une lisse en aluminium anodisé.
- Coloris gris argent.
- Fixation murale invisible.

Réf. : 211.09

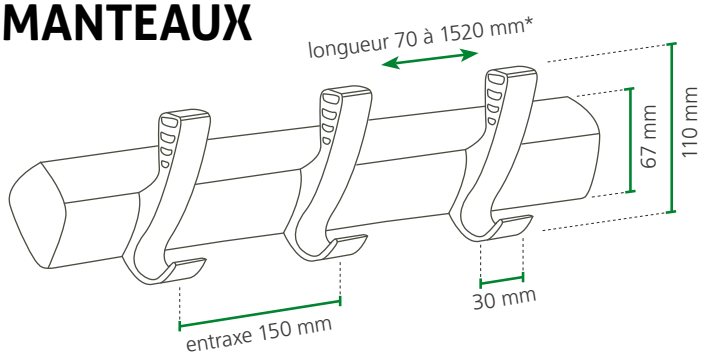

* 70 mm (1 bipatère), 320 mm (2 bipatères), 470 mm (3 bipatères), 620 mm (4 bipatères) ou 1520 mm (10 bipatères).

POINT VERT
VOIR P.242

PORTE-CINTRES
PRATIQUE

/// PORTE-CINTRES **MURAL AVEC PATÈRES**

- Capacité 17 cintres par mètre linéaire.
- Potences rectangulaires, supportant une barre à cintres de diamètre 22 mm et 4 listeaux constituant une grille porte-chapeaux.
- Ensemble réalisé en aluminium massif enrobé de résine 100 % polyester cuite au four.
- Patères aluminium 35 x 45 x 23 mm rivées à la presse sur lisse aluminium 35 x 13 mm.
- Porte-cintres/porte-chapeaux de même couleur. Patères couleur sur lisse couleur.
- Fixation au mur. Vis et chevilles fournies.

Réf. : 251.1

Modèle disponible sans patère :
Réf. : 251.0

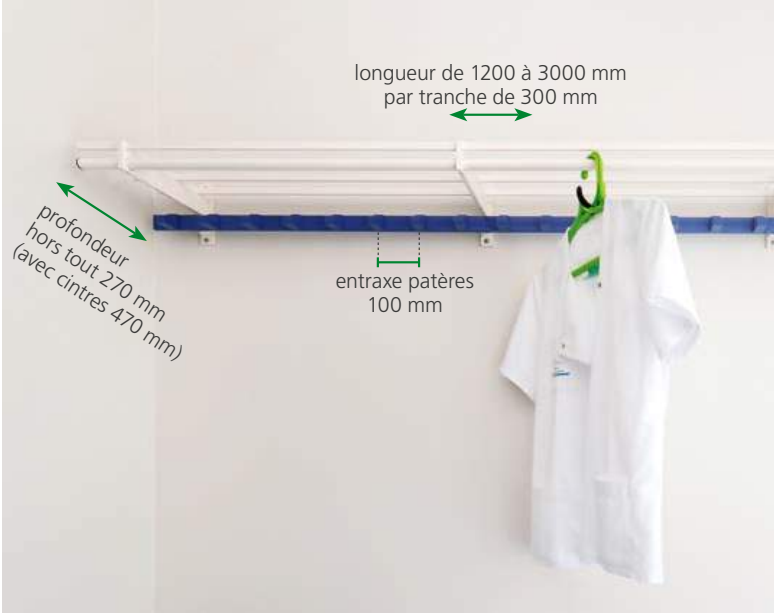

/// PORTE-CINTRES **SUR PIEDS**

▶ Piétements en tube d'acier enrobé de résine 100 % polyester cuite au four, constitués de montants verticaux 50 x 30 cm, de trois traverses hautes et basses de 35 x 20 mm et de deux pieds 30 x 30 mm soudés avec renforts d'angles.
▶ Vis et chevilles fournies.
▶ Fixation au sol. Le piétement supporte deux porte-cintres.

Réf. : 252.20

Modèle disponible avec patères
Réf. : 252.21

/// PORTEMANTEAUX **MOBILE GS**

/// LISSE

RAL
9001

▶ Piétements en tube d'acier enrobé de résine 100 % polyester cuite au four, constitué de montants verticaux en tube carré 30 x 30 mm et rectangulaire 50 x 30 mm, d'une traverse basse de 35 x 20 mm et de 2 pieds portant l'un des patins de caoutchouc et l'autre des roulettes capotées de diamètre 50 mm à bandage de caoutchouc.
▶ Le piétement supporte 2 rangées de 2 lisses de portemanteaux assemblées dos à dos.
▶ Piétement couleur. Bipatères couleur sur lisse ivoire RAL 9001 (voir p 185).

Réf. : 212.02.150

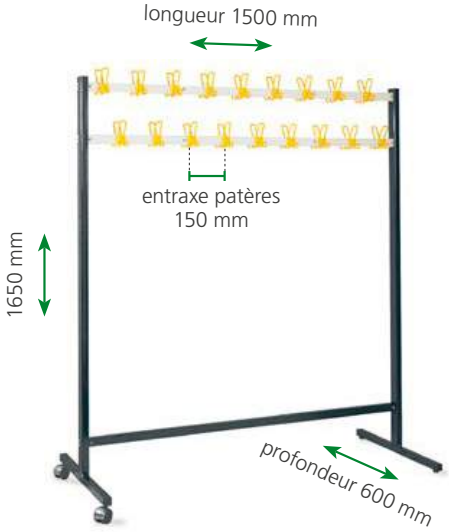

PORTE-PAQUETS RANGEMENT FACILE

/// PORTEMANTEAUX GS COULEUR

/// GS GALVANISÉ

RAL **7040**

RAL **5010** RAL **6029** RAL **1017** RAL **3002** RAL **9001** RAL **5023** RAL **6000** RAL **1021**

/// NUANCIER ASSISES

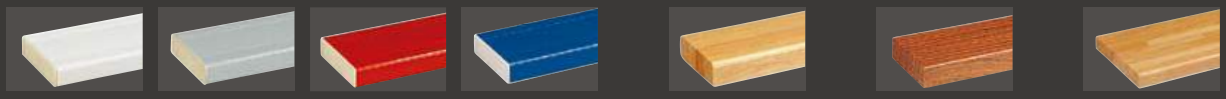

2 lames - 127 x 32 mm **PVC**

2 lames - 120 x 32 mm **lamellé-collé**

2 lames - 120 x 32 mm **bois exotique**

plateau - 260 x 32 mm **lamellé-collé**

/// NUANCIER PIÉTEMENTS ET CONSOLES

RAL **3002** RAL **1021** RAL **1017** RAL **6029** RAL **6000** RAL **5023** RAL **5010** RAL **9001** RAL **7040** RAL **7012** RAL **9005**

Option protection des piétements par sablage et métallisation au zinc avant peinture

Détails nuancier, **voir p 249 et 250**

/// VERSION **CLASSIQUE**

- Console en tube d'acier enrobé de résine 100 % polyester cuite au four.
- Fixation murale. Vis et chevilles fournies.
- Avec lisse de portemanteaux GS couleur ou galvanisé **voir descriptif p. 183**.

GS couleur > Réf. : 232.12
GS galvanisé > Réf. : 232.11

/// VERSION **FORUM**

Réf. : 232.22

Spécialement conçu
pour murs en béton

BANC MURAL

NETTOYAGE FACILE

/// VERSION **CLASSIQUE**

▶ Console en tube d'acier enrobé de résine 100 % polyester cuite au four.
▶ Assise assemblée en usine sur platines, prête à fixer sur console. Vis et chevilles fournies.

Réf. : 221.1

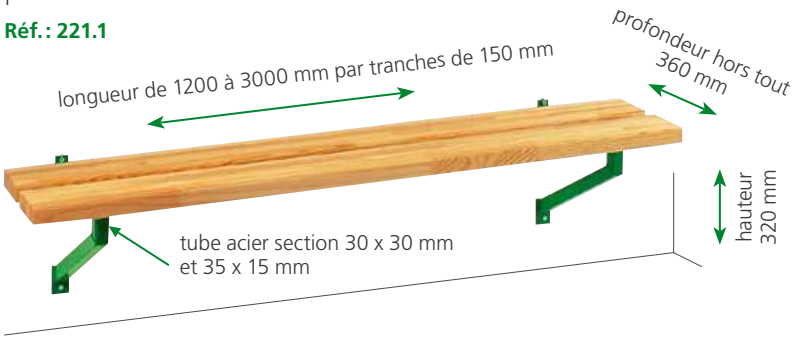

/// VERSION **FORUM**

Réf. : 221.2

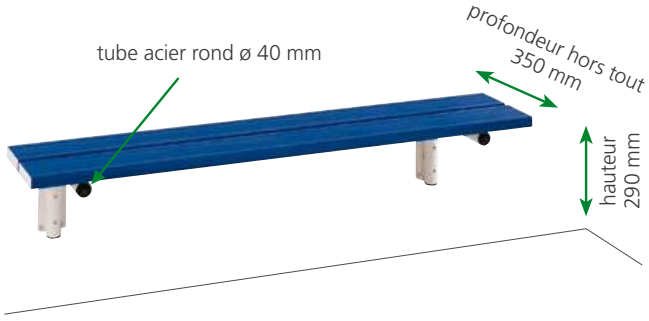

/// NUANCIER ASSISES

2 lames - 127 x 32 mm **PVC**				2 lames - 120 x 32 mm **lamellé-collé**	2 lames - 120 x 32 mm **bois exotique**	plateau - 260 x 32 mm **lamellé-collé**

/// NUANCIER PIÉTEMENTS ET CONSOLES

RAL **3002**	RAL **1021**	RAL **1017**	RAL **6029**	RAL **6000**	RAL **5023**	RAL **5010**	RAL **9001**	RAL **7040**	RAL **7012**	RAL **9005**

Option protection des piétements par sablage et métallisation au zinc avant peinture

Détails nuancier, **voir p 250**

tous murs

Pour tous types de murs

BANC MUR/SOL

LA RÉFÉRENCE

/// NUANCIER ASSISES

2 lames - 127 x 32 mm **PVC**				2 lames - 120 x 32 mm **lamellé-collé**	2 lames - 120 x 32 mm **bois exotique**	plateau - 260 x 32 mm **lamellé-collé**

/// NUANCIER PIÉTEMENTS ET CONSOLES

RAL **3002**	RAL **1021**	RAL **1017**	RAL **6029**	RAL **6000**	RAL **5023**	RAL **5010**	RAL **9001**	RAL **7040**	RAL **7012**	RAL **9005**

Option protection des piétements par sablage et métallisation au zinc avant peinture

Détails nuancier, **voir p 250**

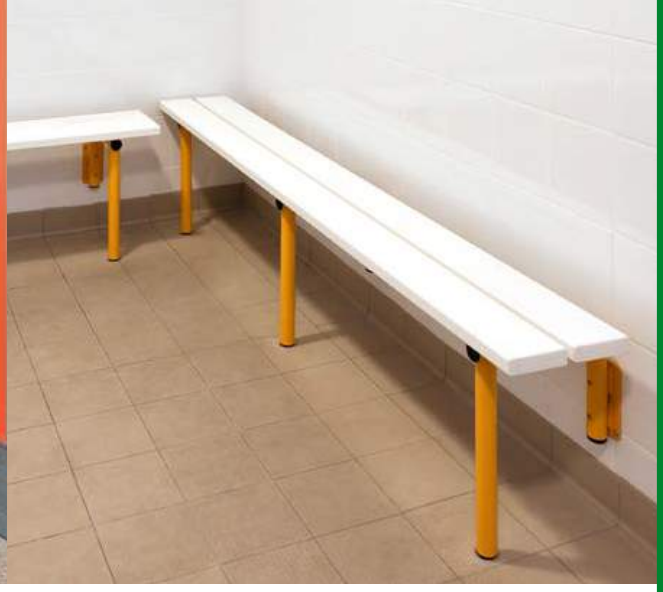

/// VERSION **CLASSIQUE**

▶ Console en tube d'acier enrobé de résine 100 % polyester cuite au four.
▶ Assise assemblée en usine sur platines, prête à fixer sur console.
Vis et chevilles fournies.

Réf. : 222.1

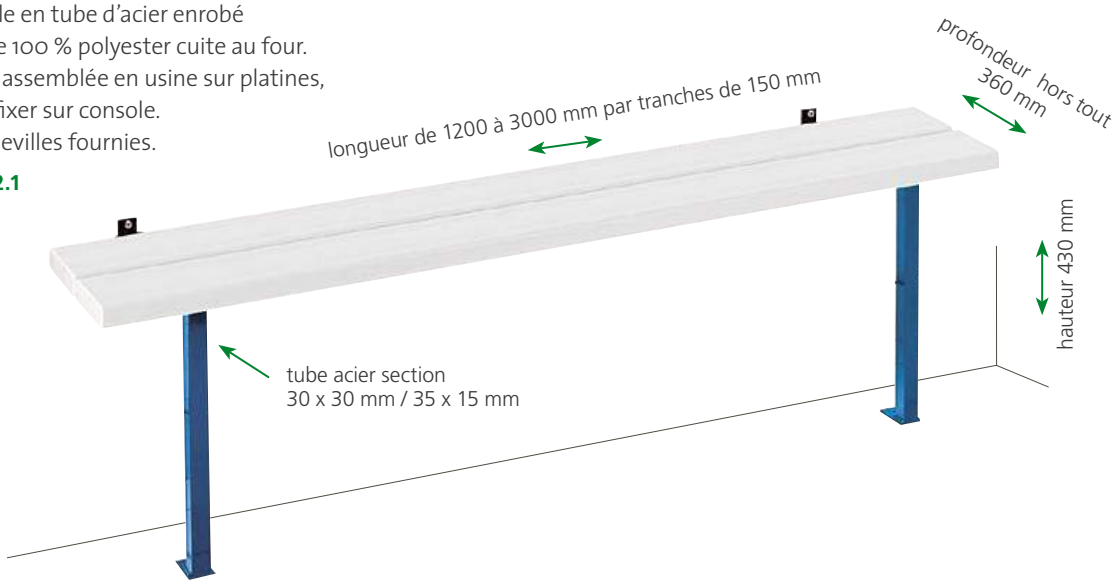

/// VERSION **FORUM**

Réf. : 222.2

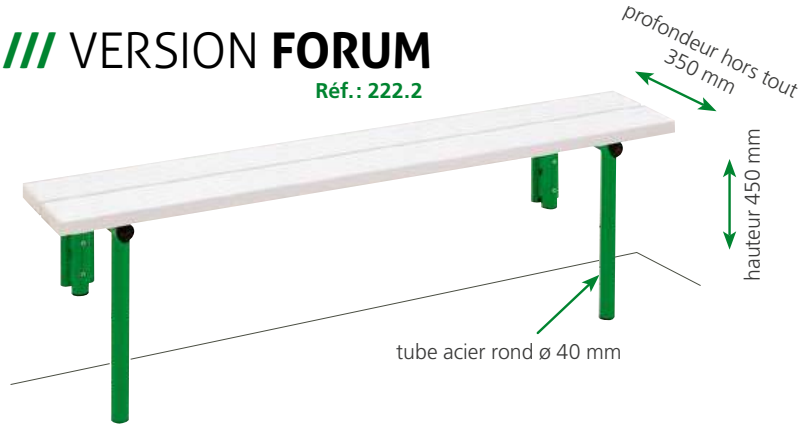

BANC SUR PIEDS SIMPLE

PASSE-PARTOUT

- Assise 3 lames, assemblée en usine sur platines, prête à fixer sur consoles.
- Console en tube d'acier enrobé de résine 100% polyester cuite au four.
- Vis et chevilles fournies.

/// VERSION **CLASSIQUE**

Réf. : 223.10

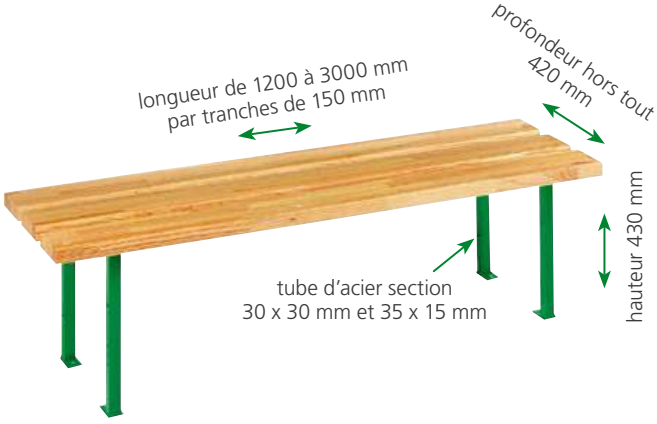

/// VERSION **FORUM**

Réf. : 223.20

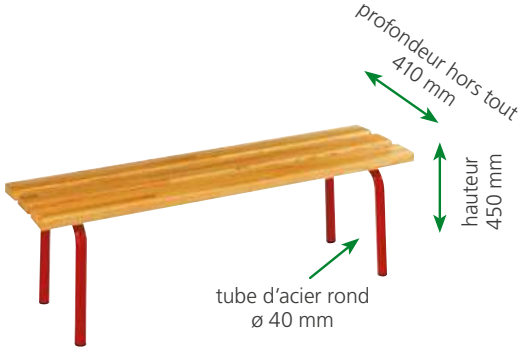

/// NUANCIER ASSISES

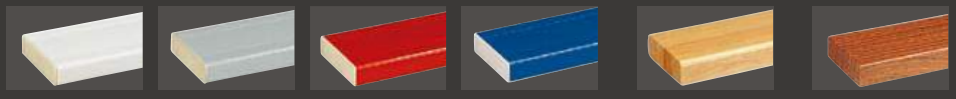

3 lames - 127 x 32 mm **PVC** | 3 lames - 120 x 32 mm **lamellé-collé** | 3 lames - 120 x 32 mm **bois exotique**

/// NUANCIER PIÉTEMENTS ET CONSOLES

Option protection des piétements par sablage et métallisation au zinc avant peinture

Détails nuancier, **voir p 250**

BANC SUR PIEDS MOBILE

MODULARITÉ

- Console et piétements tube d'acier enrobé de résine 100 % polyester cuite au four.
- Assise assemblée en usine sur platines, prête à fixer sur consoles.
- Vis et chevilles fournies.

Réf. : 224.10.180

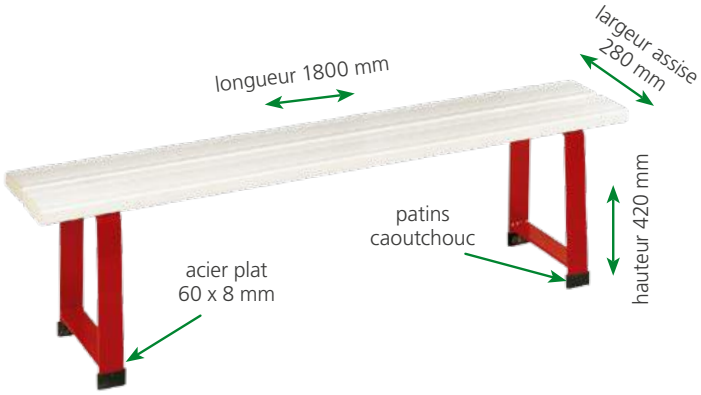

/// NUANCIER ASSISES

2 lames - 127 x 32 mm **PVC**

2 lames - 120 x 32 mm **lamellé-collé**

2 lames - 120 x 32 mm **bois exotique**

/// NUANCIER PIÉTEMENTS ET CONSOLES

RAL **3002** · RAL **1021** · RAL **1017** · RAL **6029** · RAL **6000** · RAL **5023** · RAL **5010** · RAL **9001** · RAL **7040** · RAL **7012** · RAL **9005**

Option protection des piétements par sablage et métallisation au zinc avant peinture

Détails nuancier, **voir p 250**

BANC SUR PIEDS AVEC DOSSERET

CONFORT

- Assise 2 lames, assemblée en usine sur platines, prête à fixer sur consoles.
- Dosseret 1 lame assortie à l'assise.
- Console en tube d'acier enrobé de résine 100% polyester cuite au four.
- Vis et chevilles fournies.

/// VERSION **CLASSIQUE**

Réf.: 223.11

/// VERSION **FORUM**

Réf.: 223.21

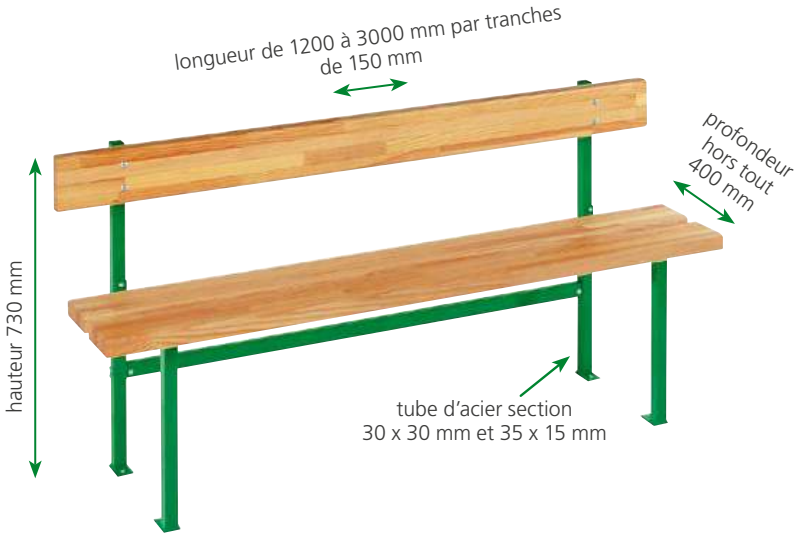

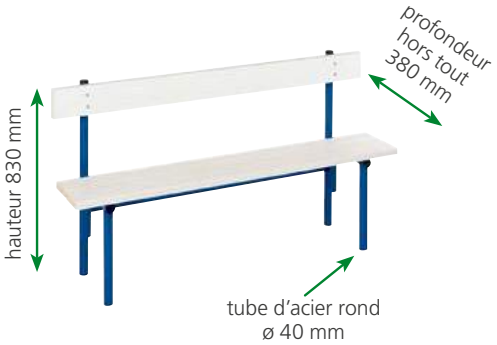

/// NUANCIER ASSISES

			2 lames - 127 x 32 mm **PVC**	2 lames - 120 x 32 mm **lamellé-collé**	2 lames - 120 x 32 mm **bois exotique**	plateau - 260 x 32 mm **lamellé-collé**

/// NUANCIER PIÉTEMENTS ET CONSOLES

RAL **3002**	RAL **1021**	RAL **1017**	RAL **6029**	RAL **6000**	RAL **5023**	RAL **5010**	RAL **9001**	RAL **7040**	RAL **7012**	RAL **9005**

Option protection des piétements par sablage et métallisation au zinc avant peinture

Détails nuancier, **voir p 250**

BANC DOUBLE FACE SUR PIEDS AVEC DOSSERET

CONFORT

- Assise 2 lames, assemblée en usine sur platines, prête à fixer sur consoles.
- Dosseret 1 lame assortie à l'assise.
- Console en tube d'acier enrobé de résine 100% polyester cuite au four.
- Vis et chevilles fournies.

/// VERSION **CLASSIQUE**

Réf. : 223.12

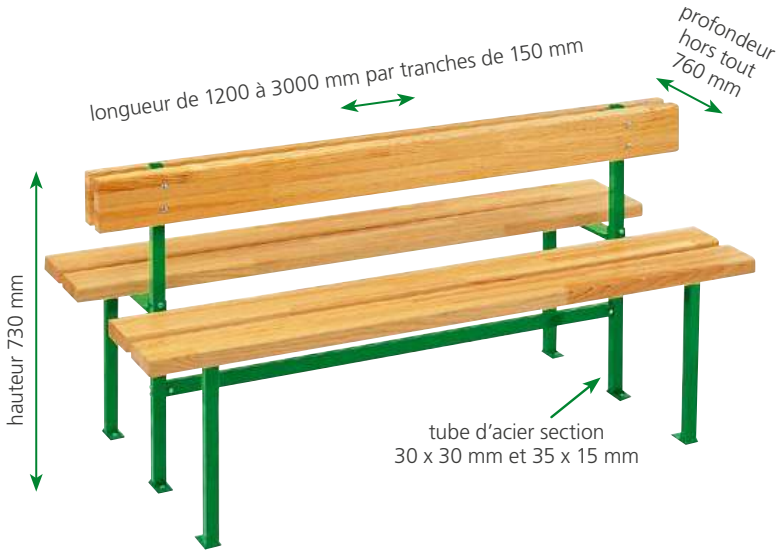

/// VERSION **FORUM**

Réf. : 223.22

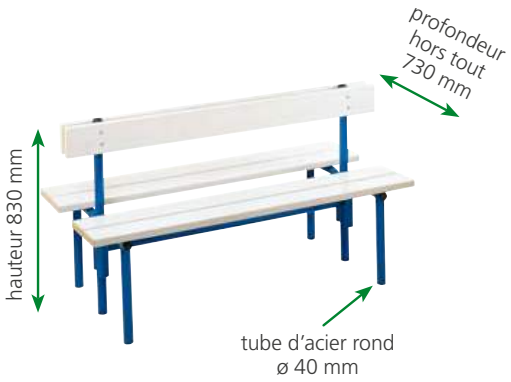

/// NUANCIER ASSISES

2 lames - 127 x 32 mm **PVC**				2 lames - 120 x 32 mm **lamellé-collé**	2 lames - 120 x 32 mm **bois exotique**	plateau - 260 x 32 mm **lamellé-collé**

/// NUANCIER PIÉTEMENTS ET CONSOLES

RAL **3002**	RAL **1021**	RAL **1017**	RAL **6029**	RAL **6000**	RAL **5023**	RAL **5010**	RAL **9001**	RAL **7040**	RAL **7012**	RAL **9005**

Option protection des piétements par sablage et métallisation au zinc avant peinture

Détails nuancier, **voir p 250**

Uniquement pour usage intérieur

BANC DE GRADIN À POSER
ÉCONOMIQUE

- Assise 2 lames.
- Consoles en profil U acier enrobé de résine 100 % polyester cuite au four.
- Vis et chevilles fournies.

Réf. : 226.1

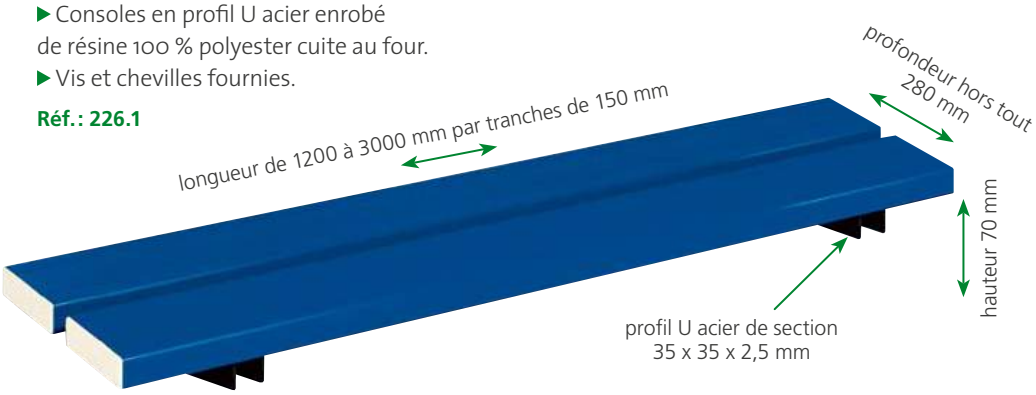

/// NUANCIER ASSISES

2 lames - 127 x 32 mm **PVC** | 2 lames - 120 x 32 mm **lamellé-collé** | 2 lames - 120 x 32 mm **bois exotique**

/// NUANCIER PIÉTEMENTS ET CONSOLES

RAL **3002** | RAL **1021** | RAL **1017** | RAL **6029** | RAL **6000** | RAL **5023** | RAL **5010** | RAL **9001** | RAL **7040** | RAL **7012** | RAL **9005**

Option protection des piétements par sablage et métallisation au zinc avant peinture

Détails nuancier, **voir p 250**

Uniquement pour usage intérieur

BANC DE GRADIN MURAL

ENTRETIEN

- Assise 2 lames.
- Consoles en tube d'acier enrobé de résine 100 % polyester cuite au four.
- Vis et chevilles fournies.

Réf. : 226.2

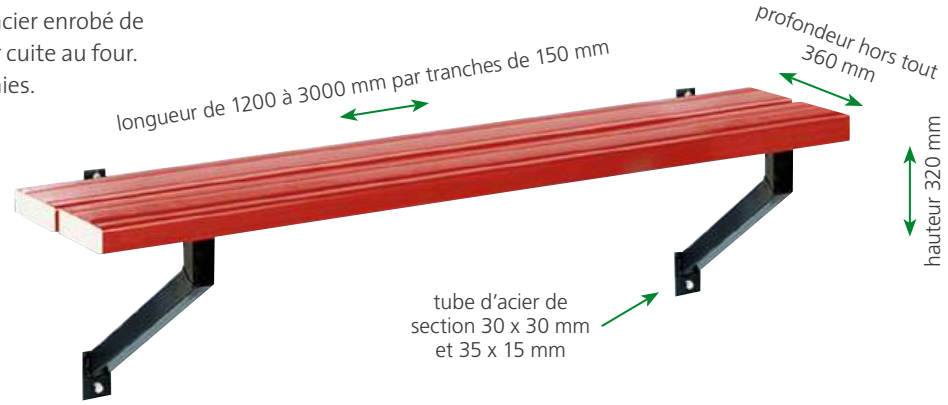

/// NUANCIER ASSISES

2 lames - 127 x 32 mm **PVC**				2 lames - 120 x 32 mm **lamellé-collé**	2 lames - 120 x 32 mm **bois exotique**	plateau - 260 x 32 mm **lamellé-collé**

/// NUANCIER PIÉTEMENTS ET CONSOLES

RAL **3002**	RAL **1021**	RAL **1017**	RAL **6029**	RAL **6000**	RAL **5023**	RAL **5010**	RAL **9001**	RAL **7040**	RAL **7012**	RAL **9005**

Option protection des piétements par sablage et métallisation au zinc avant peinture

Détails nuancier, **voir p 250**

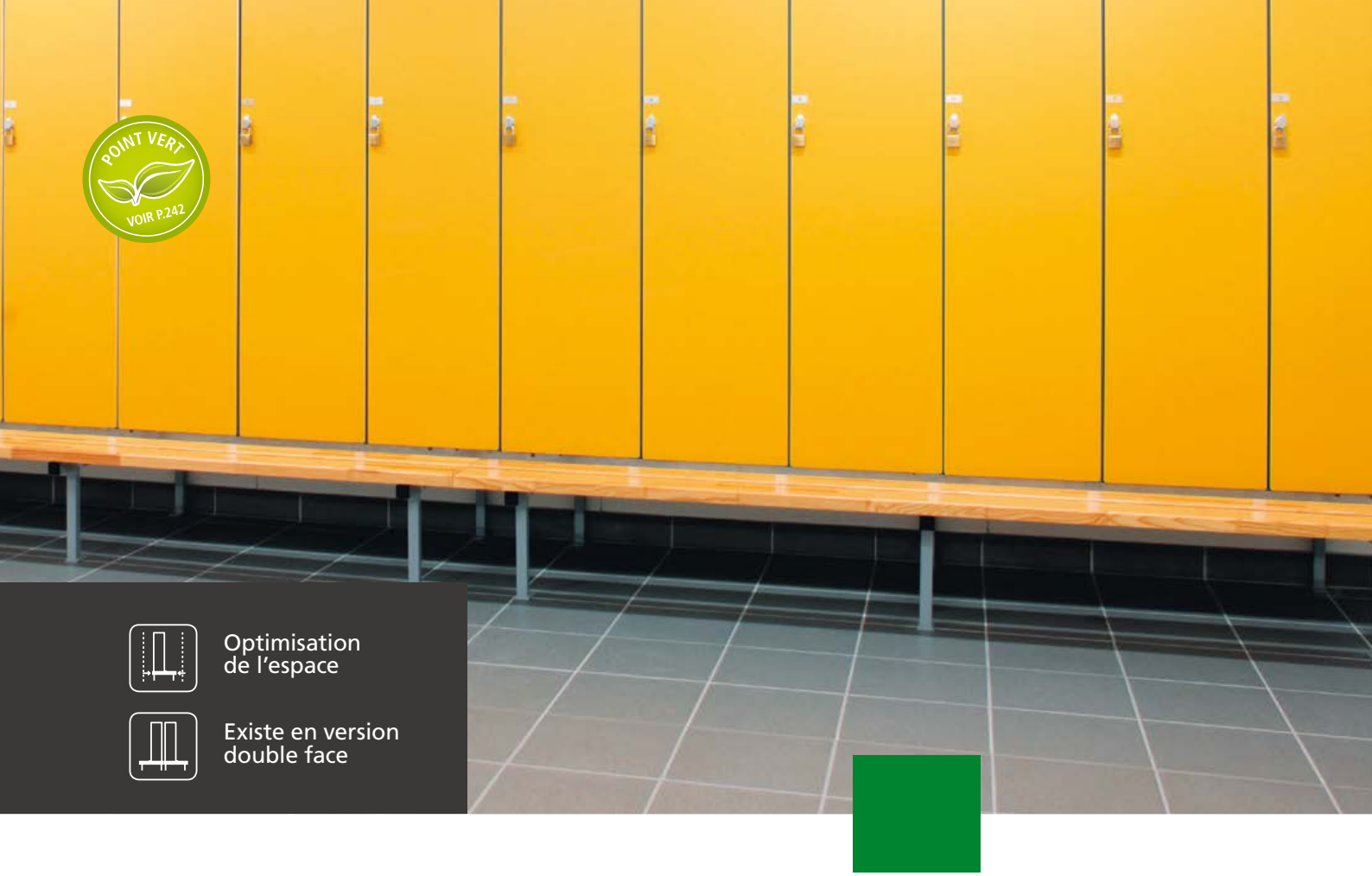

Optimisation de l'espace

Existe en version double face

SOCLE-BANC SUPPORT ARMOIRES

LE COMPLÉMENT IDÉAL

/// ARMOIRES **STRATIFIÉ MASSIF**

- Assises 2 lames assemblées en usine sur platines, prêtes à fixer sur consoles. À fixer au sol.
- Piétements en tube d'acier enrobé de résine 100 % polyester cuite au four supportant des longerons.
- Longerons en aluminium de 50 x 30 mm sur lesquels reposent les armoires.
- Vis et chevilles fournies.

Simple face > Réf. : 227.11
Double face > Réf. : 227.12

/// ARMOIRES **ACIER**

- Assises 2 lames bois verni, épaisseur 25 mm.
- Piétements en tube d'acier de section carrée avec pieds munis d'embouts plastique.
- Vis et chevilles fournies.

Simple face > Réf.: 227.712

ASSISE

PIÉTEMENT

RAL **7040**

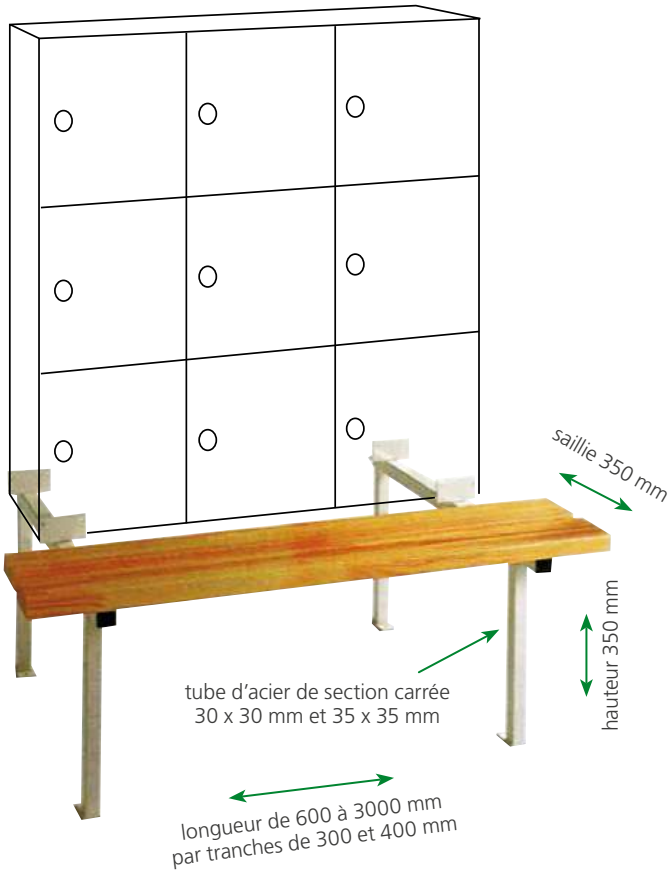

/// NUANCIER ASSISES

2 lames - 127 x 32 mm **PVC**				2 lames - 120 x 32 mm **lamellé-collé**	2 lames - 120 x 32 mm **bois exotique**	plateau - 260 x 32 mm **lamellé-collé**

/// NUANCIER PIÉTEMENTS ET CONSOLES

RAL **3002**	RAL **1021**	RAL **1017**	RAL **6029**	RAL **6000**	RAL **5023**	RAL **5010**	RAL **9001**	RAL **7040**	RAL **7012**	RAL **9005**

Option protection des piétements par sablage et métallisation au zinc avant peinture

Détails nuancier, **voir p 250**

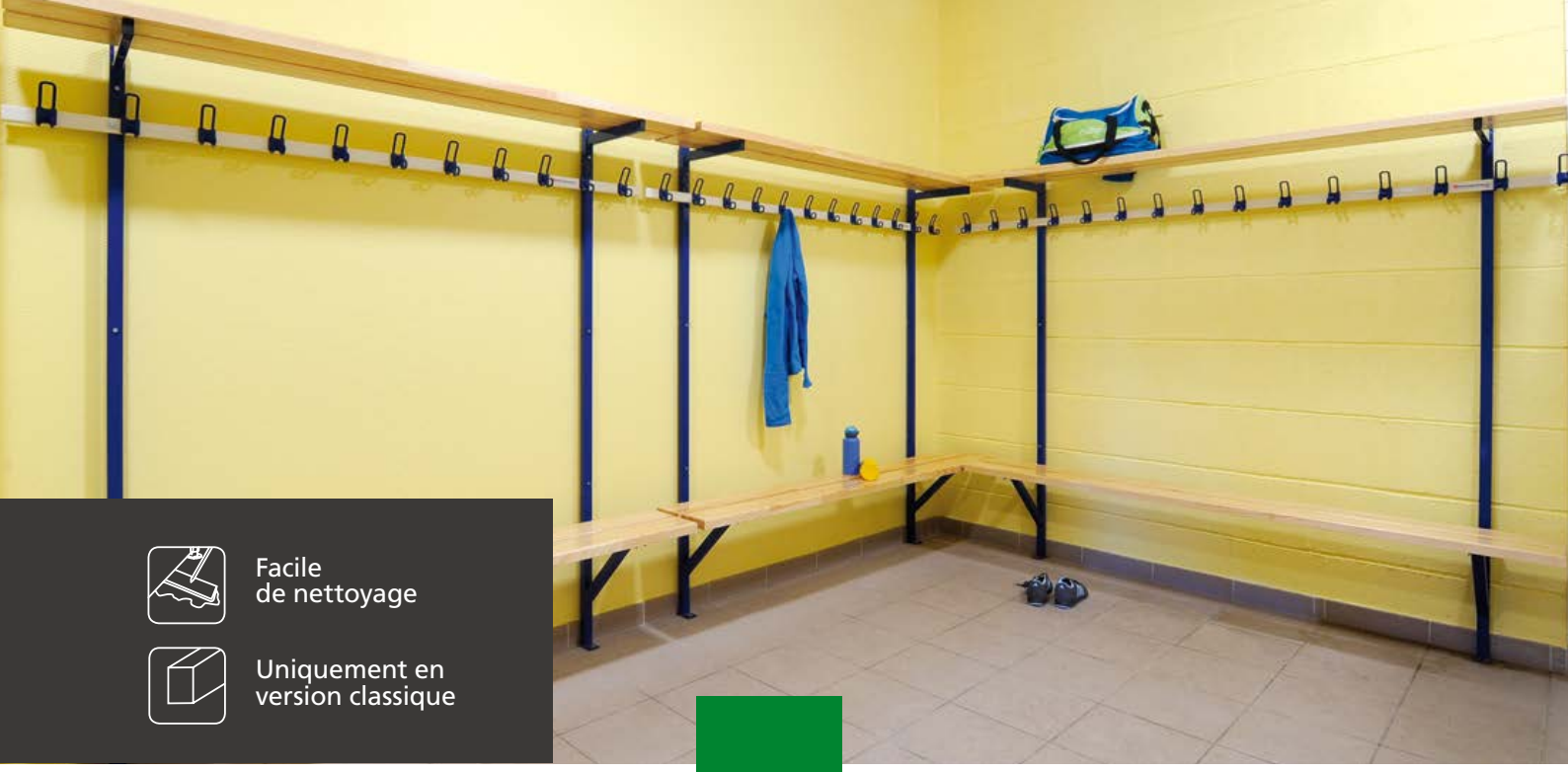

Facile de nettoyage

Uniquement en version classique

COMBINÉ MURAL

ESTHÉTIQUE

/// PORTEMANTEAUX GS COULEUR

/// GS GALVANISÉ

RAL **7040**

RAL **5010** RAL **6029** RAL **1017** RAL **3002** RAL **9001** RAL **5023** RAL **6000** RAL **1021**

/// NUANCIER ASSISES

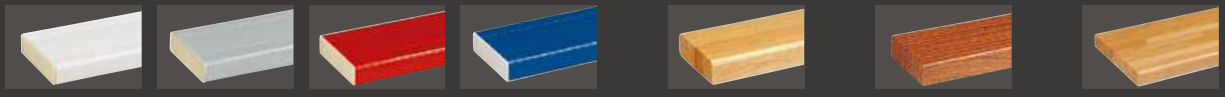

2 lames - 127 x 32 mm **PVC**

2 lames - 120 x 32 mm **lamellé-collé**

2 lames - 120 x 32 mm **bois exotique**

plateau - 260 x 32 mm **lamellé-collé**

/// NUANCIER PIÉTEMENTS ET CONSOLES

RAL **3002** RAL **1021** RAL **1017** RAL **6029** RAL **6000** RAL **5023** RAL **5010** RAL **9001** RAL **7040** RAL **7012** RAL **9005**

Option protection des piétements par sablage et métallisation au zinc avant peinture

Détails nuancier, **voir p 249 et 250**

POINT VERT
VOIR P.242

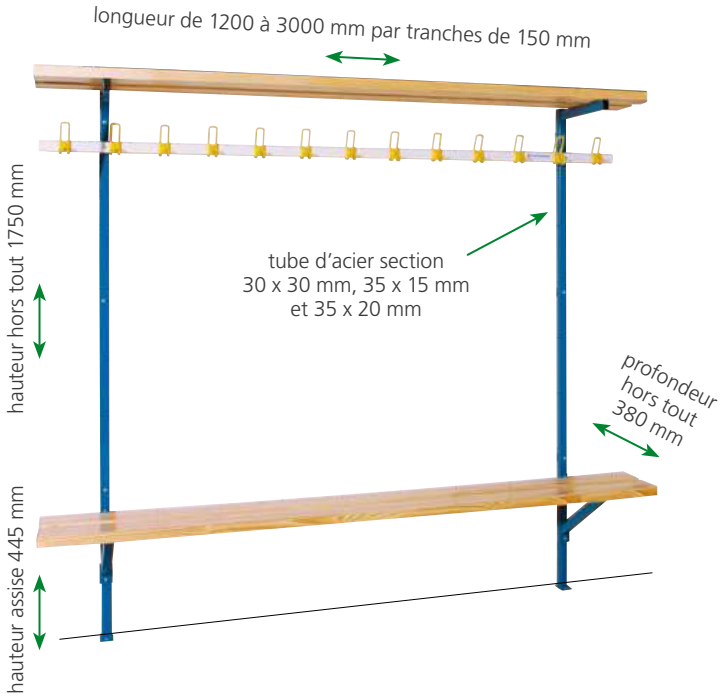

- Assise 2 lames pré-percées, prête à fixer sur consoles.
- Console en tube d'acier enrobé de résine 100% polyester cuite au four.
- Vis et chevilles fournies.

/// AVEC **PORTE-PAQUETS**

- Avec lisse de portemanteaux GS (voir p 182)

GS couleur > Réf.: 242.312
GS galvanisé > Réf.: 241.311

/// SANS **PORTE-PAQUETS**

- Avec lisse de portemanteaux GS (voir p 182)

GS couleur > Réf.: 241.312
GS galvanisé > Réf.: 241.311

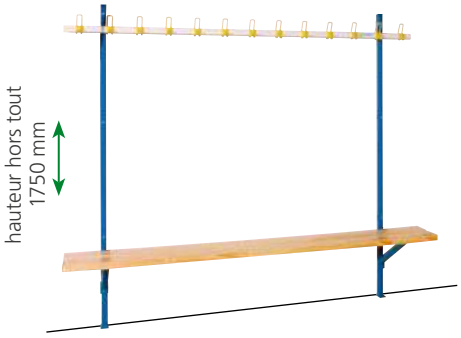

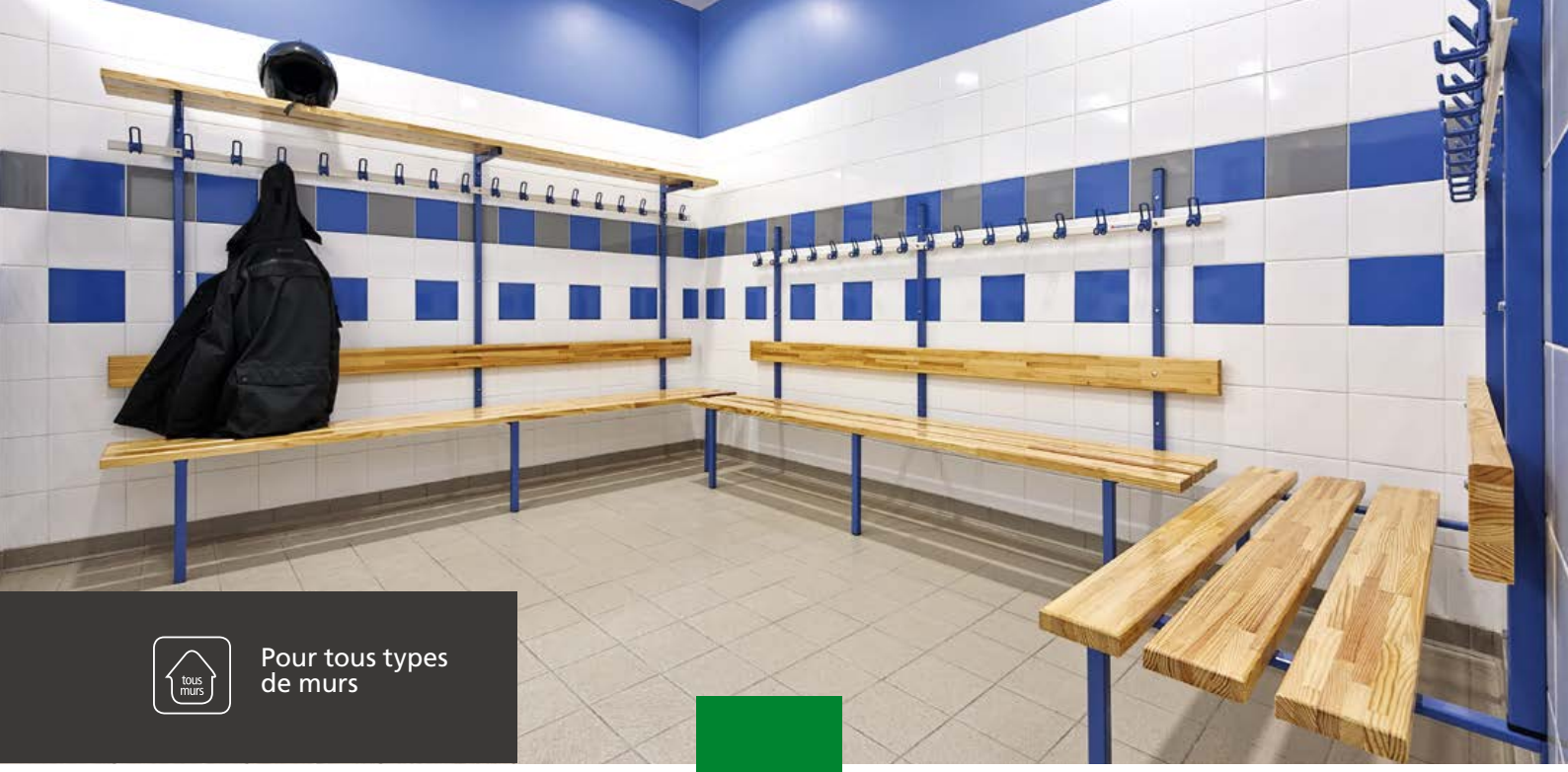

Pour tous types de murs

COMBINÉ MUR/SOL

ÉCONOMIQUE

/// PORTEMANTEAUX GS COULEUR

/// GS GALVANISÉ

RAL **7040**

RAL **5010** RAL **6029** RAL **1017** RAL **3002** RAL **9001** RAL **5023** RAL **6000** RAL **1021**

/// NUANCIER ASSISES

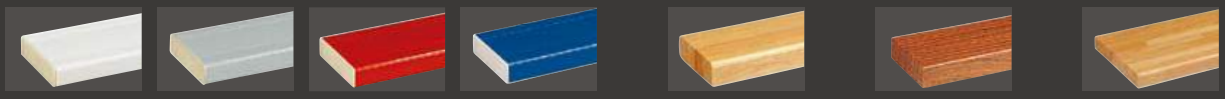

2 lames - 127 x 32 mm **PVC**

2 lames - 120 x 32 mm **lamellé-collé**

2 lames - 120 x 32 mm **bois exotique**

plateau - 260 x 32 mm **lamellé-collé**

/// NUANCIER PIÉTEMENTS ET CONSOLES

RAL **3002** RAL **1021** RAL **1017** RAL **6029** RAL **6000** RAL **5023** RAL **5010** RAL **9001** RAL **7040** RAL **7012** RAL **9005**

Option protection des piétements par sablage et métallisation au zinc avant peinture

Détails nuancier, **voir p 249 et 250**

POINT VERT
VOIR P.242

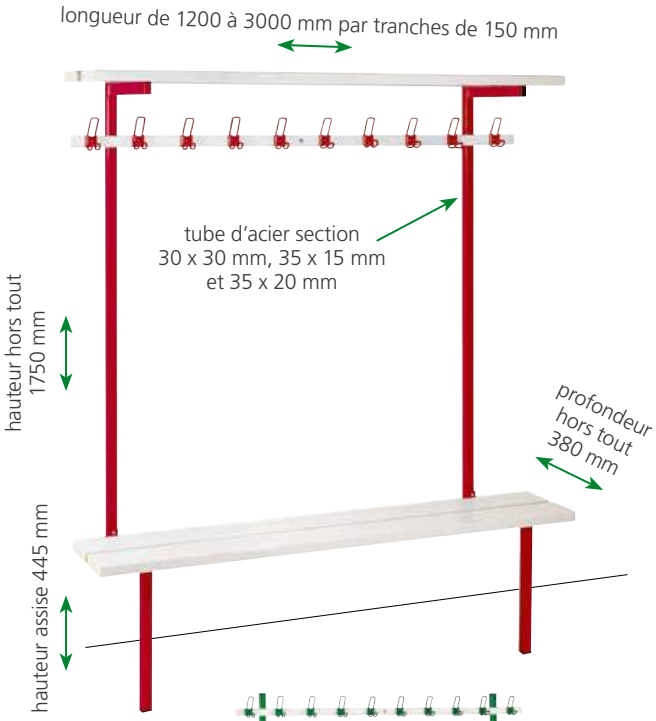

- Assise 2 lames pré-percées, prête à fixer sur consoles.
- Console en tube d'acier enrobé de résine 100% polyester cuite au four.
- Vis et chevilles fournies.

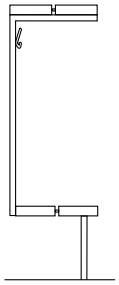

/// AVEC **PORTE-PAQUETS**

- Avec lisse de portemanteaux GS (voir p 182)

GS couleur > Réf. : 242.012
GS galvanisé > Réf. : 241.011

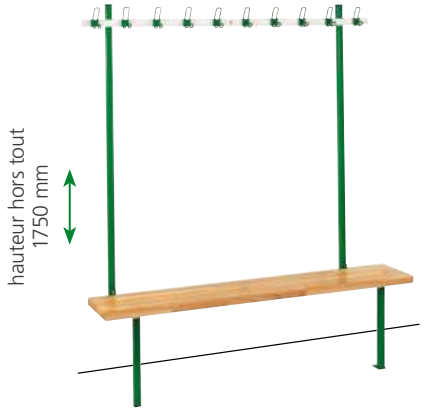

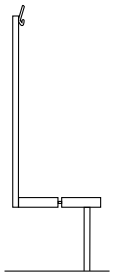

/// SANS **PORTE-PAQUETS**

- Avec lisse de portemanteaux GS (voir p 182)

GS couleur > Réf. : 241.012
GS galvanisé > Réf. : 241.011

COMBINÉ SUR PIEDS

PASSE-PARTOUT

- Assise 2 lames, assemblée en usine sur platines, prête à fixer sur consoles.
- Console en tube d'acier enrobé de résine 100% polyester cuite au four.
- Vis et chevilles fournies.

/// PORTEMANTEAUX GS COULEUR

/// GS GALVANISÉ

RAL **7040**

RAL **5010** RAL **6029** RAL **1017** RAL **3002** RAL **9001** RAL **5023** RAL **6000** RAL **1021**

/// NUANCIER ASSISES

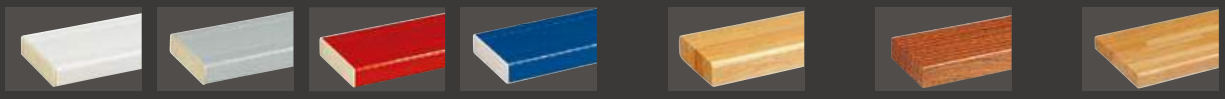

2 lames - 127 x 32 mm **PVC**

2 lames - 120 x 32 mm **lamellé-collé**

2 lames - 120 x 32 mm **bois exotique**

plateau - 260 x 32 mm **lamellé-collé**

/// NUANCIER PIÉTEMENTS ET CONSOLES

RAL **3002** RAL **1021** RAL **1017** RAL **6029** RAL **6000** RAL **5023** RAL **5010** RAL **9001** RAL **7040** RAL **7012** RAL **9005**

Option protection des piétements par sablage et métallisation au zinc avant peinture

Détails nuancier, **voir p 249 et 250**

/// VERSION **CLASSIQUE**

AVEC PORTE-PAQUETS

▶ Avec lisse de portemanteaux GS (voir p 182)

GS couleur > Réf. : 242.112
GS galvanisé > Réf. : 242.111

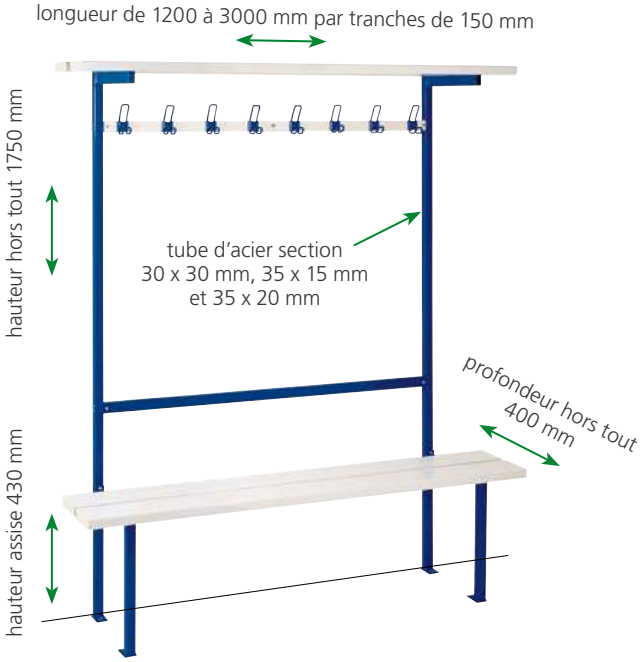

SANS PORTE-PAQUETS

▶ Avec lisse de portemanteaux GS (voir p 182)

GS couleur > Réf. : 241.112
GS galvanisé > Réf. : 241.111

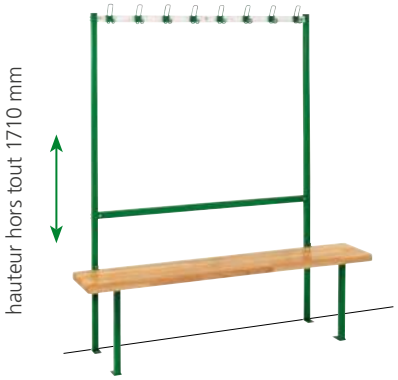

/// VERSION **FORUM**

AVEC PORTE-PAQUETS

▶ Avec lisse de portemanteaux GS (voir p 182)

GS couleur > Réf. : 242.212

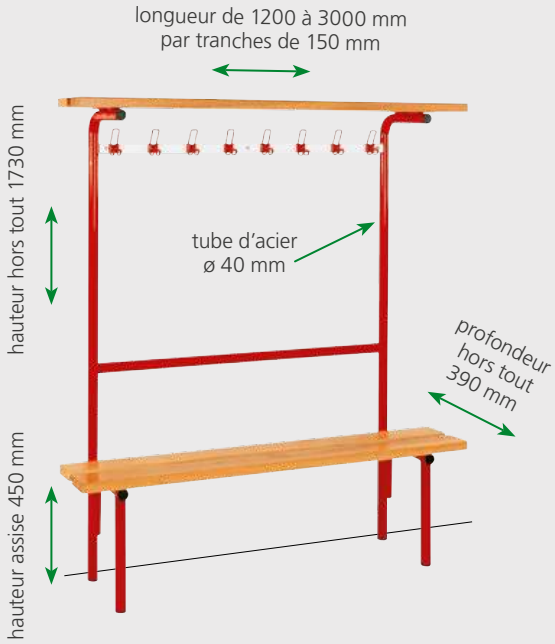

SANS PORTE-PAQUETS

▶ Avec lisse de portemanteaux GS (voir p 182)

GS couleur > Réf. : 241.212

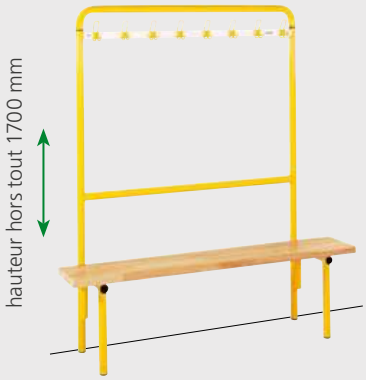

COMBINÉ DOUBLE FACE

OPTIMISATION DE L'ESPACE

- Assise 2 lames, assemblée en usine sur platines, prête à fixer sur consoles.
- Console en tube d'acier enrobé de résine 100% polyester cuite au four.
- Vis et chevilles fournies.

/// PORTEMANTEAUX GS COULEUR

/// GS GALVANISÉ

RAL **7040**

RAL **5010** RAL **6029** RAL **1017** RAL **3002** RAL **9001** RAL **5023** RAL **6000** RAL **1021**

/// NUANCIER ASSISES

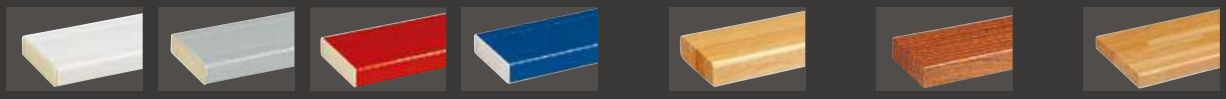

2 lames - 127 x 32 mm **PVC**

2 lames - 120 x 32 mm **lamellé-collé**

2 lames - 120 x 32 mm **bois exotique**

plateau - 260 x 32 mm **lamellé-collé**

/// NUANCIER PIÉTEMENTS ET CONSOLES

RAL **3002** RAL **1021** RAL **1017** RAL **6029** RAL **6000** RAL **5023** RAL **5010** RAL **9001** RAL **7040** RAL **7012** RAL **9005**

Option protection des piétements par sablage et métallisation au zinc avant peinture

Détails nuancier, **voir p 249 et 250**

/// VERSION **CLASSIQUE**

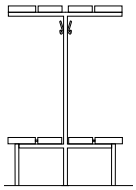

AVEC PORTE-PAQUETS

▶ Avec lisse de portemanteaux GS (voir p 182)

GS couleur > Réf. : 242.122
GS galvanisé > Réf. : 242.121

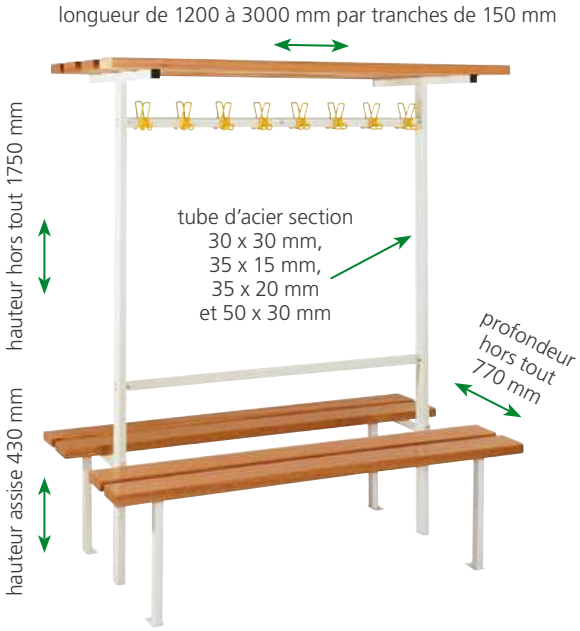

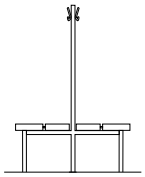

SANS PORTE-PAQUETS

▶ Avec lisse de portemanteaux GS (voir p 182)

GS couleur > Réf. : 241.122
GS galvanisé > Réf. : 241.121

/// VERSION **FORUM**

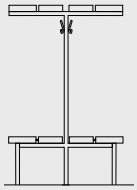

AVEC PORTE-PAQUETS

▶ Avec lisse de portemanteaux GS (voir p182)

GS couleur > Réf. : 242.222

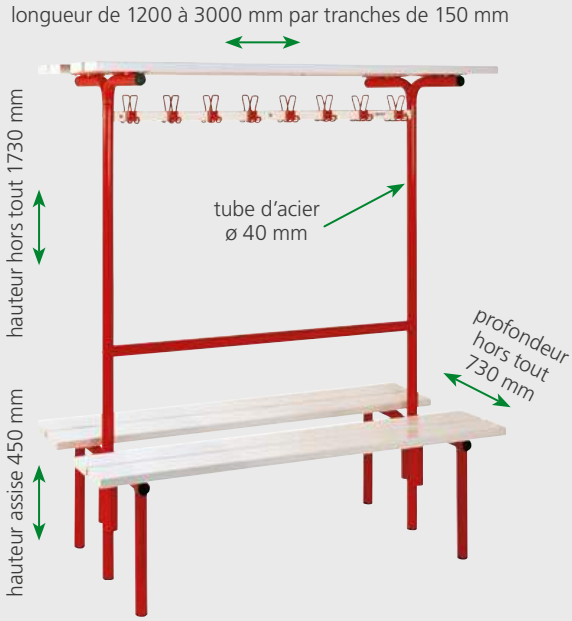

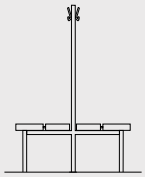

SANS PORTE-PAQUETS

▶ Avec lisse de portemanteaux GS (voir p182)

GS couleur > Réf. : 241.222

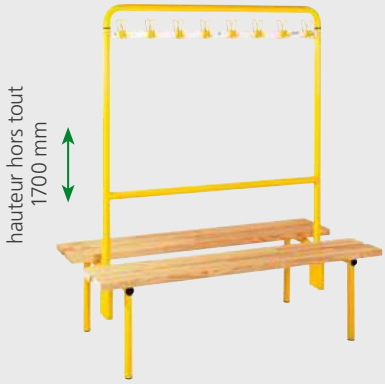

GAMME ÉCO

PRIX

/// BANC **MUR/SOL ÉCO**

▶ Consoles en tube d'acier de section carrée 30 x 30 mm et rectangulaire 30 x 15 mm, enrobé de résine 100 % polyester cuite au four.

▶ Assises de bancs pré-percées, prêtes à fixer sur consoles.
▶ Fixation au mur et au sol.
▶ Vis et chevilles fournies.

Réf. : 222.00

PIÉTEMENT

RAL **9001**

/// ASSISE

plateau en contreplaqué de bouleau 240 x 24 mm verni

/// LISSE **DE PORTEMANTEAUX ÉCO**

/// LISSE

RAL **9001**

- Bipatères en acier embouti soudées sur lisse en acier enrobé de résine 100 % polyester cuite au four.
- Fixation au mur par visserie traversante.
- Vis et chevilles fournies.

Réf. : 211.08

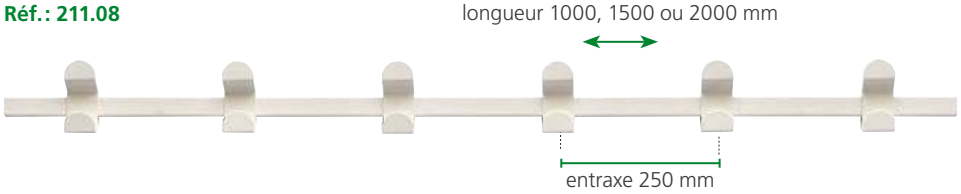

/// COMBINÉ **MUR/SOL ÉCO**

- Piétements en tube d'acier de section carrée ou rectangulaire, enrobé de résine 100 % polyester cuite au four. Les piétements sont constitués de montants verticaux 30 x 30 mm, de consoles de bancs 30 x 30 mm et 30 x 15 mm et de consoles de porte-paquets 35 x 20 mm.
- Assises de bancs et lisses de porte-paquets pré-percées, prêtes à fixer sur consoles.
- Fixation au mur et au sol.
- Vis et chevilles fournies.

Réf. : 242.0180

PIÉTEMENT

RAL **9001**

/// ASSISE

plateau en contreplaqué de bouleau 240 x 24 mm verni

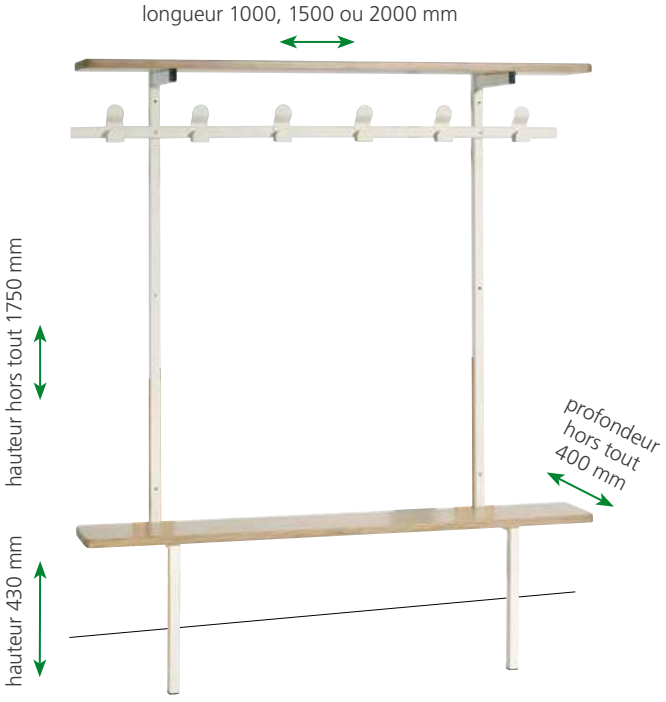

GAMME PETITE ENFANCE

/// BANC **MOBILE MATERNELLE**

/// ASSISE

2 lames - 120 x 32 mm
lamellé-collé

- Piétements en acier enrobé de résine 100 % polyester cuite au four.
- Assises 2 lames lamellé-collé.
- Patins caoutchouc.

Réf. : 224.11.150

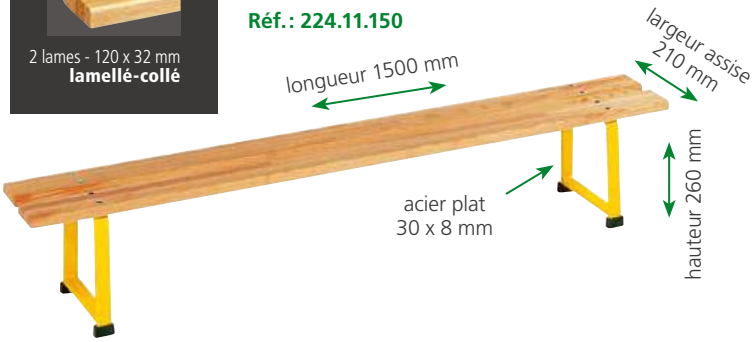

/// PORTE-PHOTO

- Porte-photo ou image 28 x 28 mm en PVC cristal de 1 mm d'épaisseur.
- Fixation par double face polymérisant (fourni).

Réf. : 298.07

/// NUANCIER PIÉTEMENTS ET CONSOLES

RAL 3002	RAL 1021	RAL 1017	RAL 6029	RAL 6000	RAL 5023	RAL 5010	RAL 9001	RAL 7040	RAL 7012	RAL 9005

Option protection des piétements par sablage et métallisation au zinc avant peinture

/// PORTEMANTEAUX **MOBILE MATERNELLE**

- Piétements en acier enrobé de résine 100 % polyester cuite au four, constitués de montants en tube carré 30 x 30 mm et rectangulaire 50 x 30 mm, d'une traverse basse de 35 x 20 mm.
- Deux pieds portant l'un des patins en caoutchouc et l'autre des roulettes capotées diamètre 50 mm à bandage de caoutchouc.
- Le piétement supporte 2 rangées de 2 lisses bipatères assemblées dos à dos.
- Avec lisse de portemanteaux GS couleur sur lisse ivoire RAL 9001.

Réf. : 212.12

/// ENSEMBLE **PETIT TRAIN**

▶ Stratifié massif 10 mm.
▶ Assemblage par profilés horizontaux en aluminium anodisé.
▶ Piétement constitué de cornières aluminium laquées blanc de section 60 x 40 mm.

▶ Locomotive et wagon 20 coloris au choix suivant le nuancier stratifié massif (page 248). Possibilité de panachage 2 coloris maximum : assise d'un coloris, casiers d'un autre coloris. Piétements blancs, roues et cheminée rouges.

WAGON

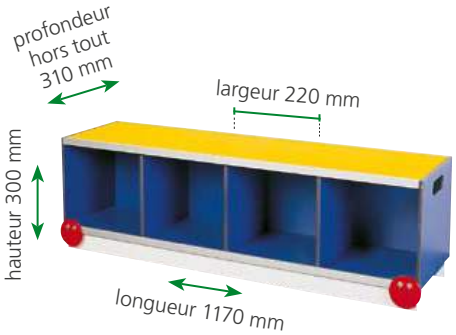

LOCOMOTIVE

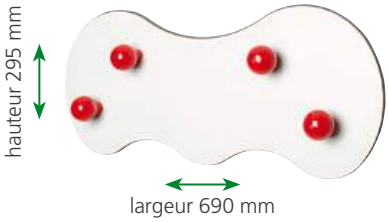

NUAGES

▶ Stratifié massif blanc de 10 mm.
▶ Patères boules en hêtre laquées rouge diamètre 50 mm.

/// BANC ET PORTEMANTEAUX POMMIER

POMMIER

▶ Arbre en stratifié massif 10 mm comprenant 10 patères boules en hêtre laqué diamètre 50 mm.
▶ Coloris du feuillage vert, patères rouges et tronc marron.

Réf. : 269.100

BANC

▶ Banc en stratifié massif 10 mm avec 4 pieds coniques en hêtre au bout desquels sont vissées par insert des boules en hêtre laqué diamètre 50 mm.
▶ Hauteur 220 mm. Longueur 1210 mm.
▶ Coloris du banc marron avec boules rouges.

Réf. : 269.101

Uniquement sur étude

POINT VERT
VOIR P.242

GAMME PMR

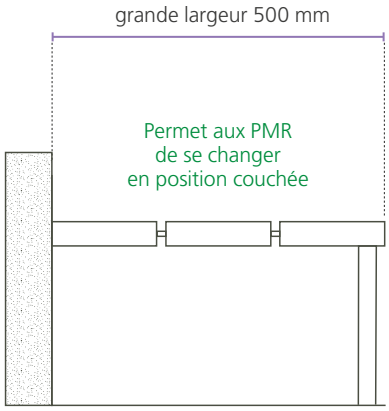

/// PROFONDEUR **PMR**

- Assise 3 lames.
- Option disponible sur tous les modèles de bancs et combinés.

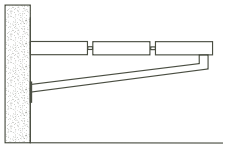

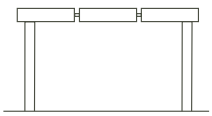

/// BARRE **DE RELEVAGE**

- Une lame assortie à l'assise.
- Décalée du mur par une console en acier.

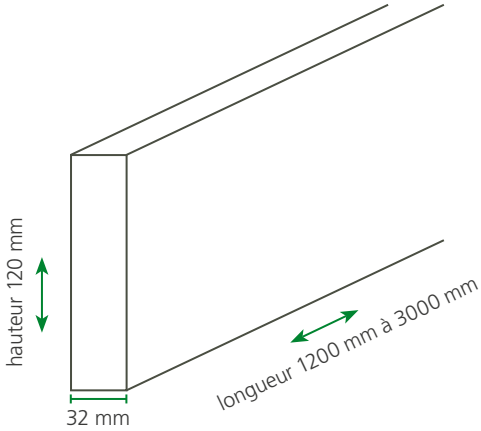

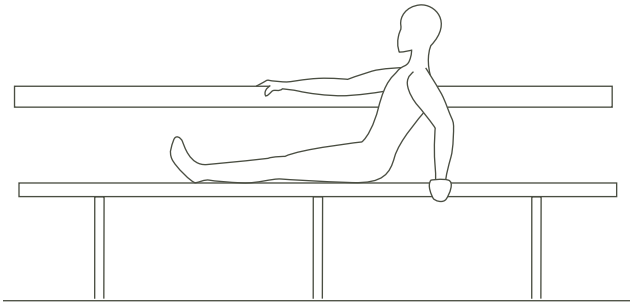

/// HAUTEUR **MATERNELLE**

- Piétements spéciaux pour bancs à usage des tout-petits.
- Option disponible sur tous les modèles de bancs et combinés.

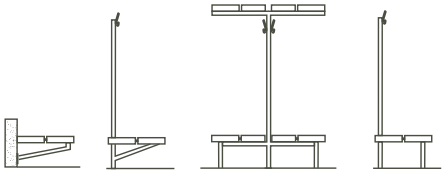

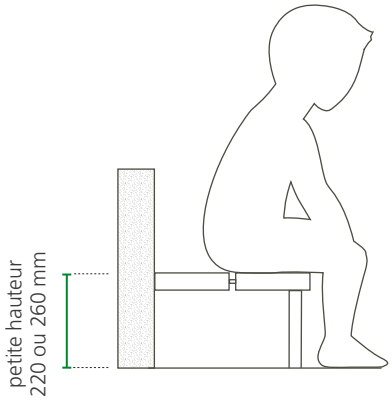

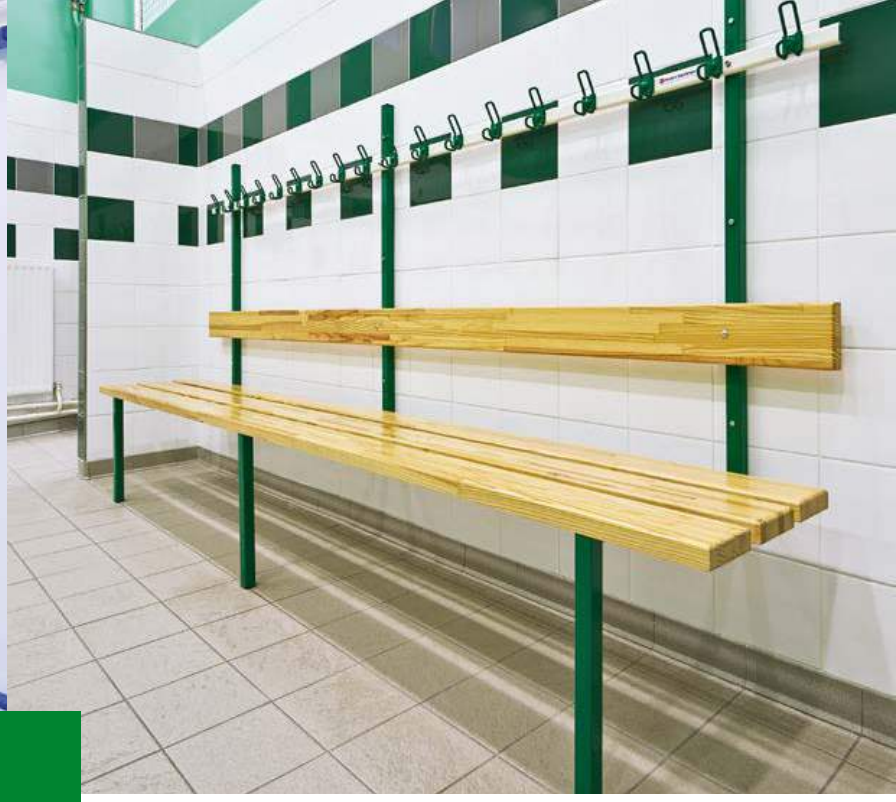

ACCESSOIRES BANCS COMBINÉS

/// GRILLE **PORTE-CHAUSSURES**

- Consoles en tube acier 30 x 30 mm et lisses 30 x 15 mm.
- Ensemble enrobé de résine 100 % polyester cuite au four.
- À fixer au mur ou sur consoles (sauf banc mural).
- Visserie de pose non fournie.

Réf. : 297.021

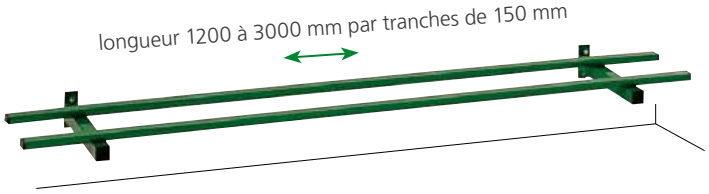

/// DOSSERET

- Une lame assortie à l'assise.

Réf. : 297.011

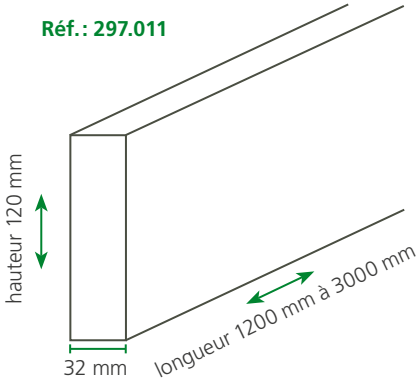

/// NUANCIER PIÉTEMENTS ET CONSOLES

RAL 3002	RAL 1021	RAL 1017	RAL 6029	RAL 6000	RAL 5023	RAL 5010	RAL 9001	RAL 7040	RAL 7012	RAL 9005

Option protection des piétements par sablage et métallisation au zinc avant peinture

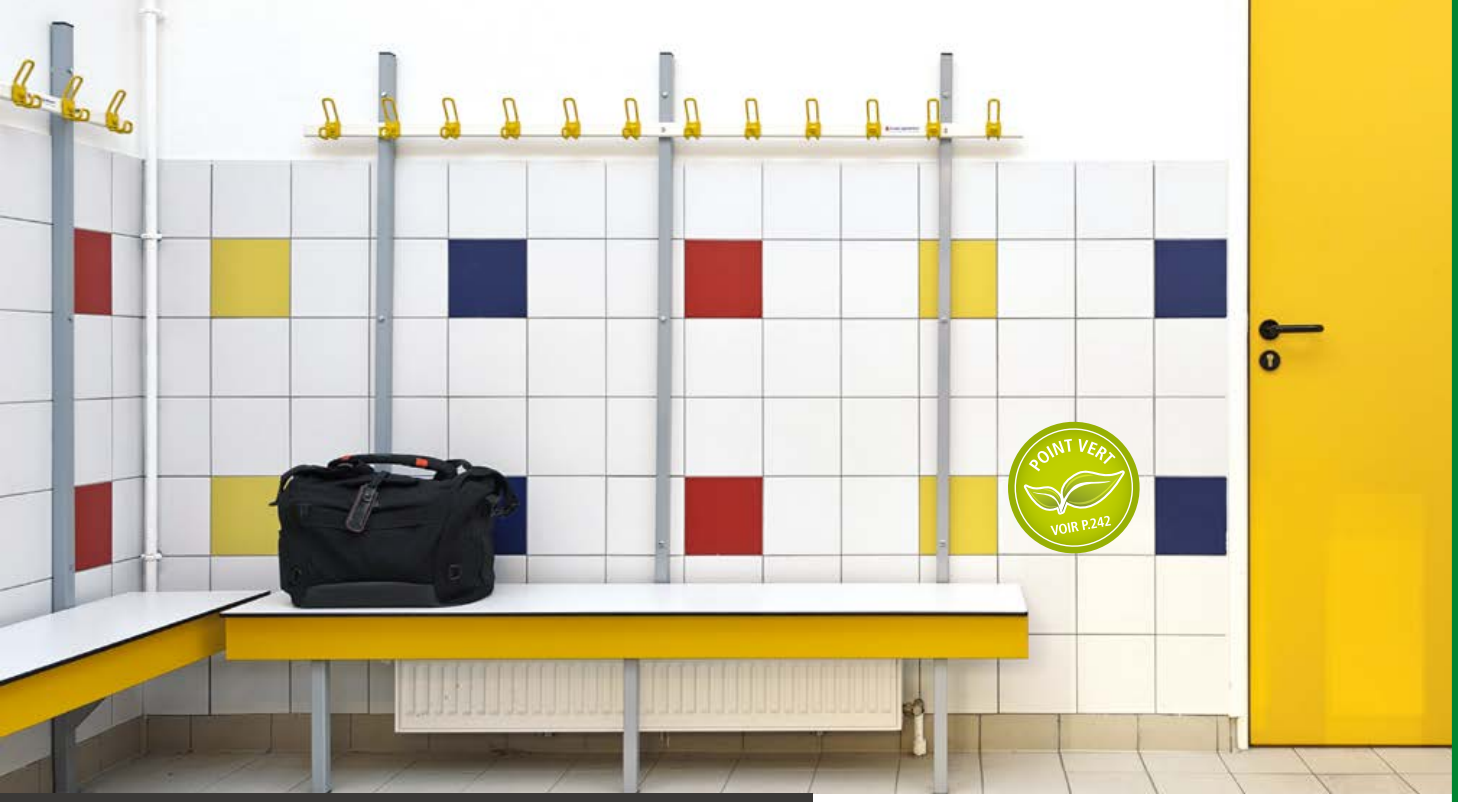

Stratifié massif
10 mm
droit ou postformé

Uniquement
sur étude

ASSISE STRATIFIÉ MASSIF

HARMONIE AVEC LES CABINES

- Harmoniser vos espaces vestiaires.
- Idéal ambiances humides.
- Possibilité d'un dosseret assorti.

- Peut être utilisé en porte-paquets.

Détails nuancier standard, **voir p 248**

PROTECTIONS MURALES

+
Pare-chocs
/// p.228

+
Mains
courantes
/// p.232

BANDES ET
PLAQUES DE PROTECTION P.224

PLINTHES À GORGE P.226

CORNIÈRES P.227

GAMME PARE-CHOCS P.228

MAINS COURANTES P.232

SOMMAIRE

Classement au feu M1

Entretien facile

Stabilité aux UV

Traitement antibactérien à la fabrication

Résistance aux chocs

Possibilité de dimensions sur mesure

BANDES PLAQUES DE PROTECTION

PROPRETÉ DES MURS

/// BANDES

- Hauteur : 100, 150, 200, 250, 300, 400, 500 et 600 mm.
- Résine acrylovinylique, sans plomb.
- Finition légèrement grainée résistante aux rayures.

Réf. : 311.12

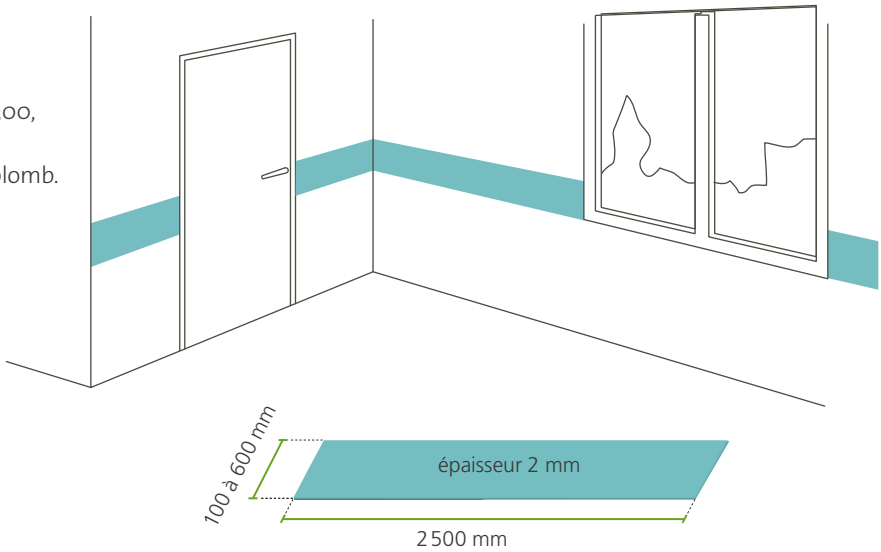

/// NUANCIER PROTECTIONS MURALES

Autres coloris disponibles sur étude.

RAL 9016	RAL 9010	RAL 9001	RAL 1015	RAL 7035	RAL 7037	RAL 6019	RAL 6027	RAL 5024	RAL 5010

Les coloris RAL sont donnés à titre indicatif, étant donné la particularité des résines utilisées, le rendu peut être différent.

Détails nuancier, **voir p 249**

/// PLAQUES

- Résine acrylovinylique, sans plomb.
- Finition légèrement grainée résistante aux rayures.

Réf. : 311.12

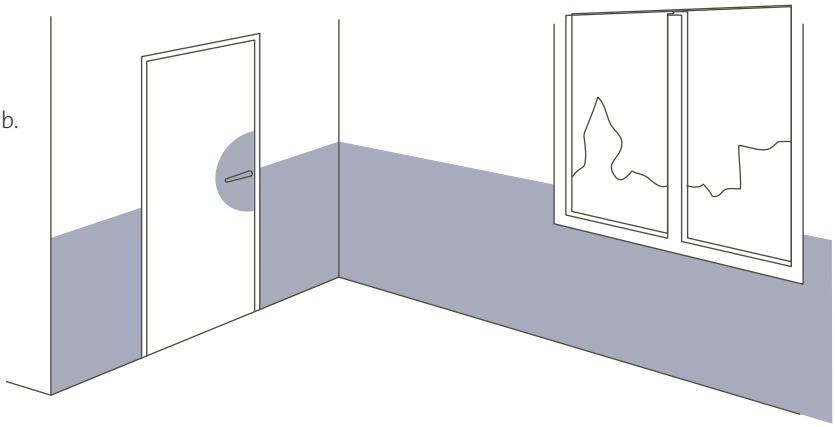

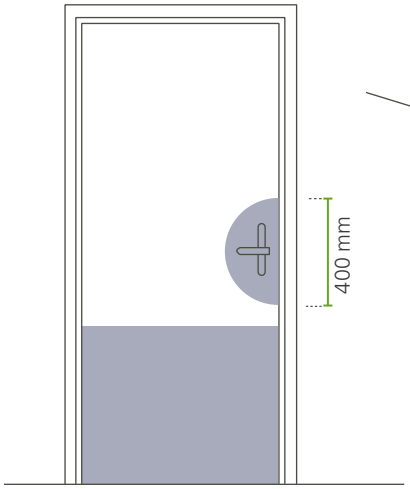

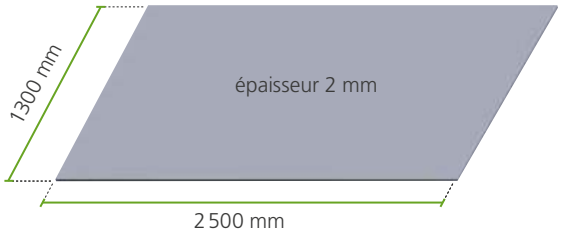

Classement au feu M1

Entretien facile

Stabilité aux UV

Traitement antibactérien à la fabrication

Résistance aux chocs

PLINTHES À GORGE
HYGIÈNE

- Résine acrylovinylique sans plomb.
- Finition légèrement grainée résistante aux rayures.
- Angles arrondis pour une finition parfaite.

Réf. : 311.32

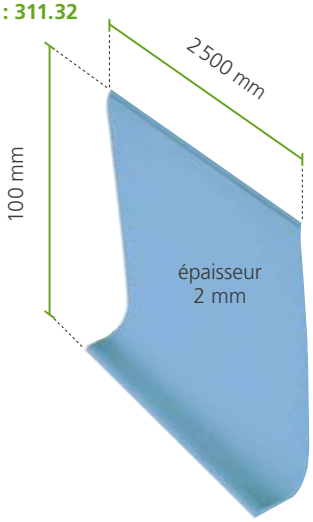

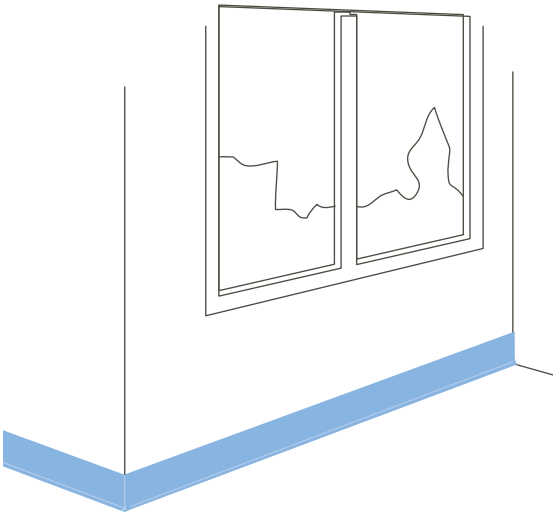

Autres coloris disponibles sur étude.

/// NUANCIER PROTECTIONS MURALES

RAL 9016	RAL 9010	RAL 9001	RAL 1015	RAL 7035	RAL 7037	RAL 6019	RAL 6027	RAL 5024	RAL 5010

Les coloris RAL sont donnés à titre indicatif, étant donné la particularité des résines utilisées, le rendu peut être différent.

Détails nuancier, **voir p 249**

CORNIÈRES
PROPRETÉ DES ANGLES

Classement au feu M1

Entretien facile

Stabilité aux UV

Traitement antibactérien à la fabrication

/// CORNIÈRES **SIMPLES**

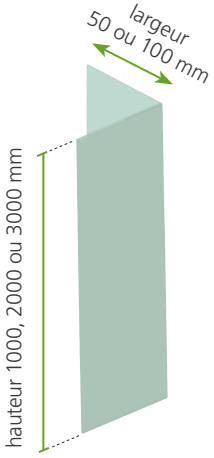

- À coller au mur, contre les chocs légers.
- Résine acrylovinylique, sans plomb.
- Finition légèrement grainée résistante aux rayures.
- Possibilité de dimensions sur mesure.

Réf. : 312.12

/// CORNIÈRES **EXTRA**

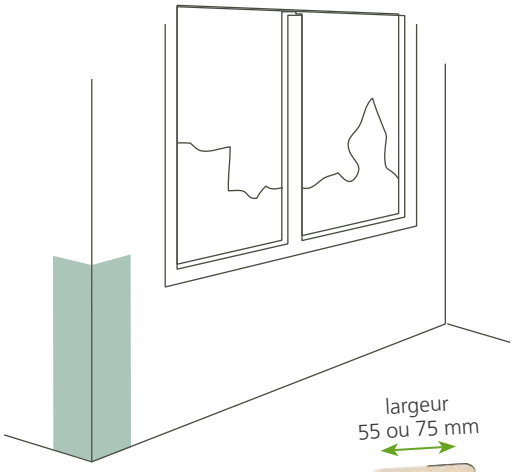

- Contre les chocs les plus lourds.
- Profil aluminium de forte section, sur lequel est fixé un profil en résine acrylovinylique sans plomb.

Réf. : 312.22

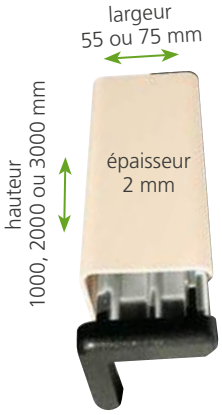

/// PROTECTIONS MURALES

RAL **9016**	RAL **9010**	RAL **9001**	RAL **1015**
RAL **7035**	RAL **7037**	RAL **6019**	RAL **6027**
RAL **5024**	RAL **5010**		

Détails nuancier, **voir p 249**

Autres coloris disponibles sur étude.

Les coloris RAL sont donnés à titre indicatif, étant donné la particularité des résines utilisées, le rendu peut être différent.

Classement au feu M1

Entretien facile

Stabilité aux UV

Traitement antibactérien à la fabrication

Haute résistance aux chocs

GAMME PARE-CHOCS

ABSORBE LES CHOCS

/// PARE-CHOCS **200 MM**

VERSION STANDARD

- Profil aluminium forte section sur toute la longueur.
- Profil visible en résine acrylovinylique sans plomb.
- Finition légèrement grainée résistante aux rayures.
- Embouts de finition couleur (extrémités et angles) en nylon.

Réf. : 313.11.1000.0200

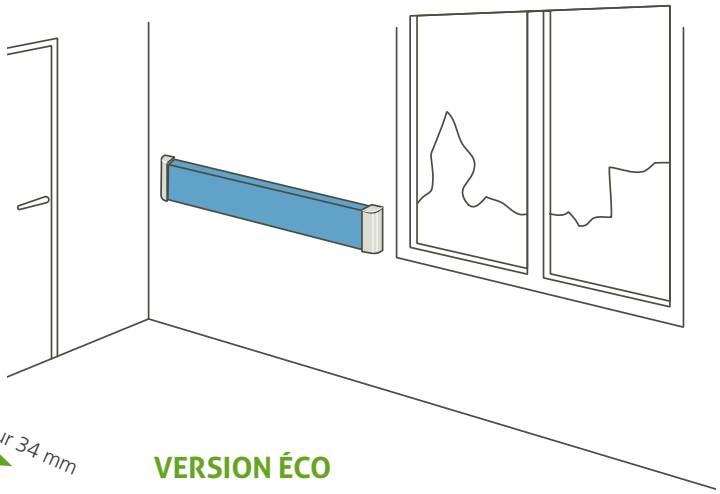

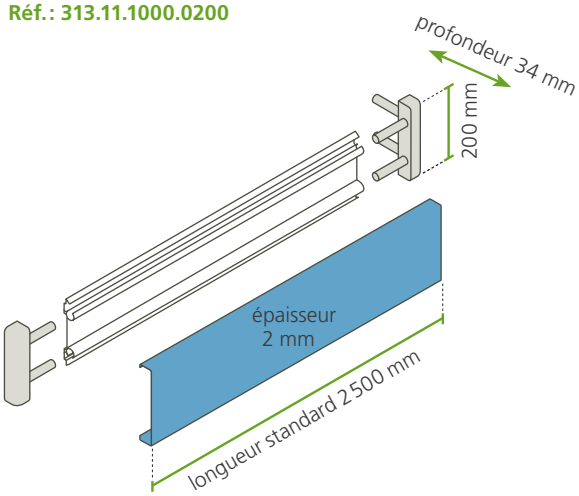

VERSION ÉCO

- Clips de fixation.
- Profil aluminium avec absorbeur caoutchouc sur toute la longueur.

Réf. : 313.21.1000.0200

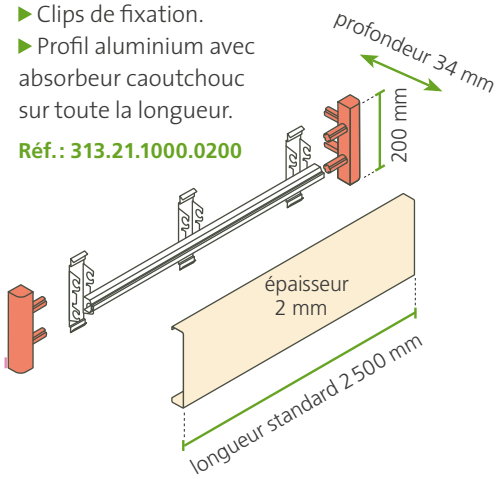

/// NUANCIER PROTECTIONS MURALES

Autres coloris disponibles sur étude.

RAL 9016	RAL 9010	RAL 9001	RAL 1015	RAL 7035	RAL 7037	RAL 6019	RAL 6027	RAL 5024	RAL 5010

Les coloris RAL sont donnés à titre indicatif, étant donné la particularité des résines utilisées, le rendu peut être différent.

Détails nuancier, **voir p 249**

POINT VERT
VOIR P.242

/// PARE-CHOCS **125 MM**

- Profil aluminium forte section sur toute la longueur.
- Profil visible en résine acrylovinylique sans plomb.
- Finition légèrement grainée résistante aux rayures.
- Embouts de finition couleur en nylon.
- Pas d'angle pour ce produit.

Réf.: 313.11.1000.0125

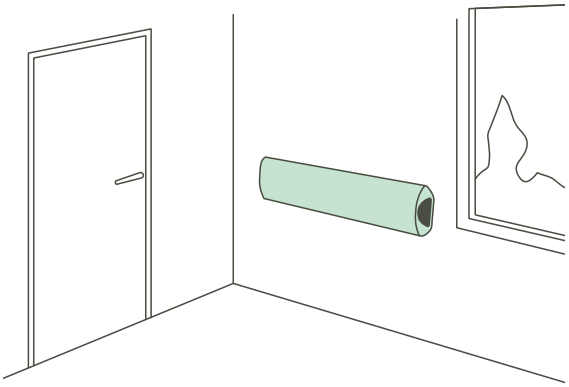

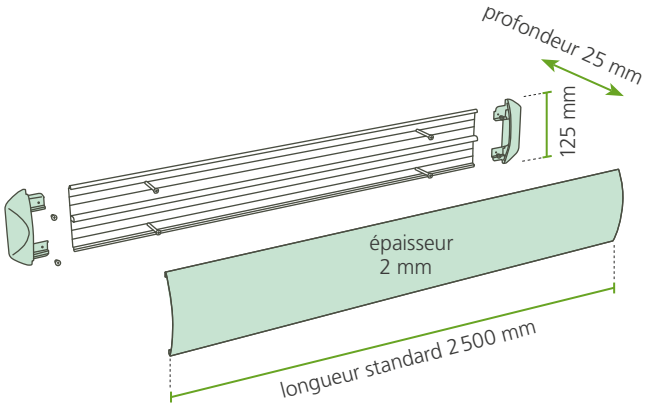

/// NUANCIER PROTECTIONS MURALES

Autres coloris disponibles sur étude.

RAL 9016	RAL 9010	RAL 9001	RAL 1015	RAL 7035	RAL 7037	RAL 6019	RAL 6027	RAL 5024	RAL 5010

Les coloris RAL sont donnés à titre indicatif, étant donné la particularité des résines utilisées, le rendu peut être différent.

Détails nuancier, **voir p 249**

/// PARE-CHOCS **240 MM**

- Profil en élastomère épaisseur 9 mm.
- Embouts de finition en acier zingué.
- Pas d'angle pour ce produit.
- Disponible uniquement en noir.

Réf. : 313.31.1500.0240

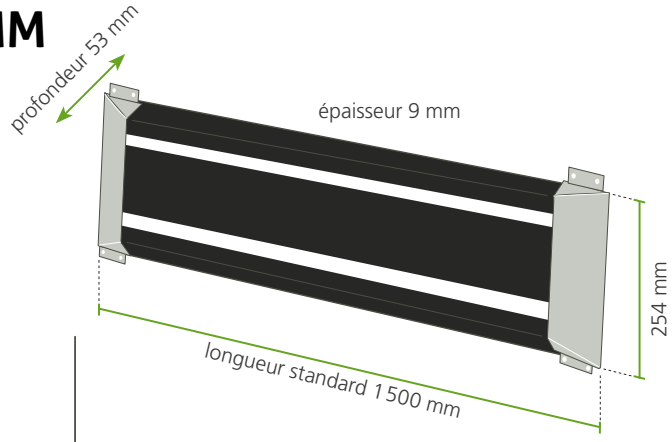

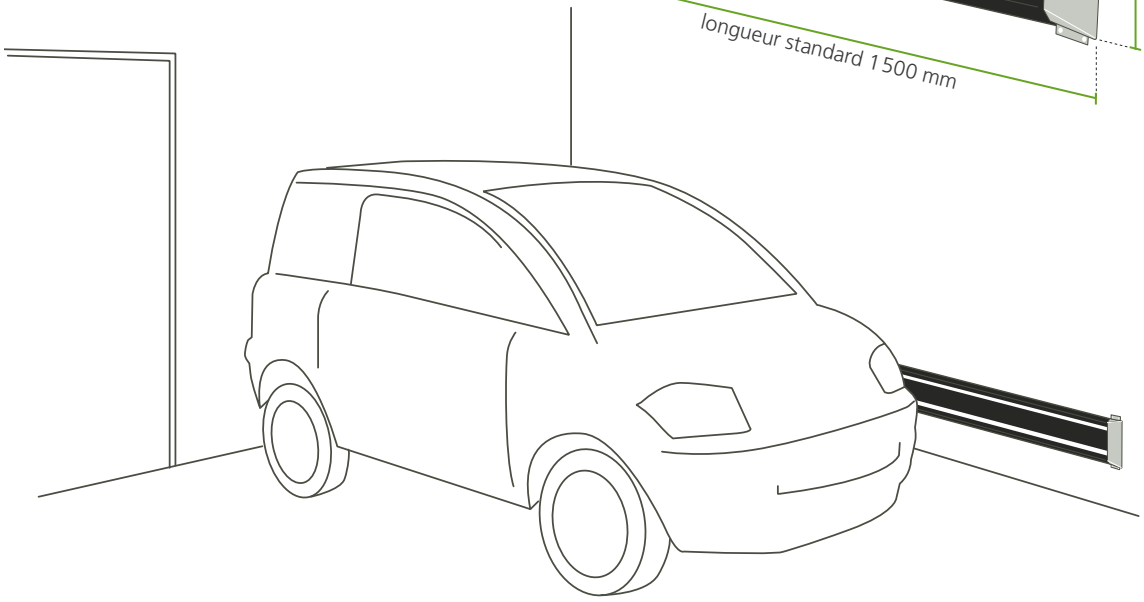

POINT VERT
VOIR P.242

- Classement au feu M1
- Entretien facile
- Stabilité aux UV
- Traitement antibactérien à la fabrication

MAINS COURANTES

ACCESSIBILITÉ

/// MAINS **COURANTES SIMPLES**
ERGONOMIQUE

VERSION ACRYLOVINYLIQUE

- Profil aluminium de forte section sur toute la longueur.
- Profil visible résine acrylovinylique sans plomb.
- Supports muraux et embouts de finition (extrémités et angles) couleur en nylon.
- Version bois et inox sur étude.

Réf. : 315.11

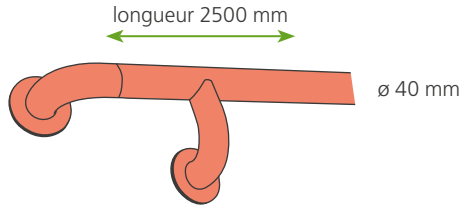

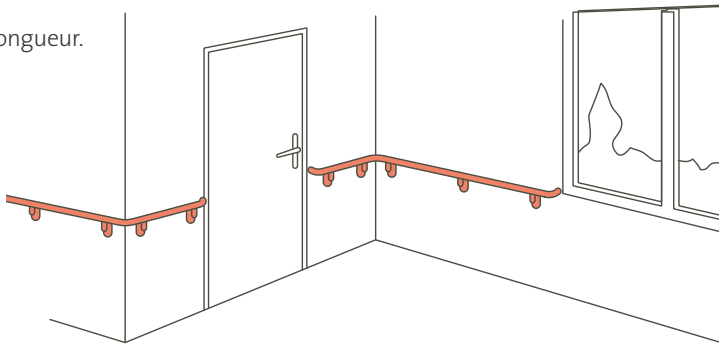

/// MAINS **COURANTES PARE-CHOCS**
HAUTE RÉSISTANCE AUX CHOCS

- Profil aluminium de forte section sur toute la longueur.
- Profil visible résine acrylovinylique sans plomb.
- Supports muraux et embouts de finition (extrémités et angles) couleur en nylon.

Réf. : 314.11

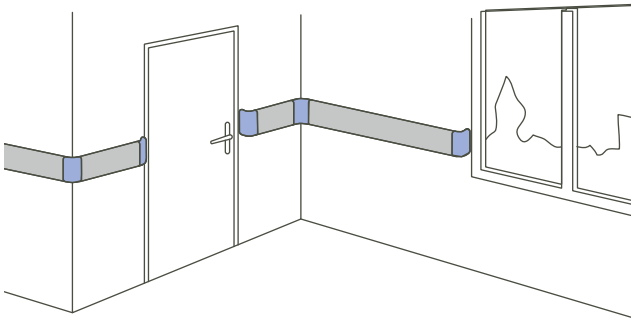

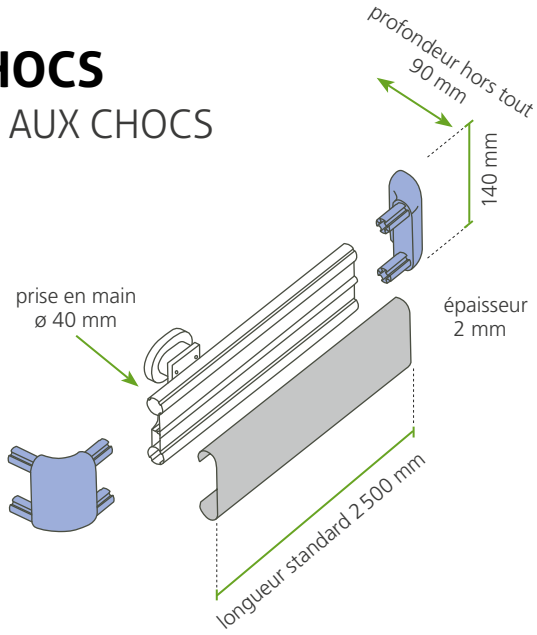

Autres coloris disponibles sur étude.

/// NUANCIER PROTECTIONS MURALES

RAL 9016	RAL 9010	RAL 9001	RAL 1015	RAL 7035	RAL 7037	RAL 6019	RAL 6027	RAL 5024	RAL 5010

Les coloris RAL sont donnés à titre indicatif, étant donné la particularité des résines utilisées, le rendu peut être différent.

Détails nuancier, **voir p 249**

SOMMAIRE

PLUS QU'UNE MARQUE, UN LABEL P.236

DÉVELOPPEMENT DURABLE, NOS ENGAGEMENTS P.242

POINTS VERTS PRODUITS P.244

LE STRATIFIÉ MASSIF P.246

NUANCIERS P.248

LE RÉSEAU P.254

PLUS QU'UNE MARQUE, UN LABEL

/// LE CHOIX D'**UN AMÉNAGEMENT DURABLE**

▶ Cela fait plus d'un demi-siècle que nous équipons les collectivités avec des produits innovants et durables.

▶ Nous devons notre place de leader à la satisfaction des prescripteurs et professionnels du bâtiment, qui trouvent dans nos gammes le produit le plus approprié à leur chantier.

▶ Une satisfaction partagée également par les maîtres d'ouvrage qui apprécient la place primordiale que nous accordons à **la qualité, à la facilité d'entretien** et au service. Un savoir-faire unique et une exigence que nous entretenons en permanence et qui font de la marque un critère de créativité, de qualité et d'innovation.

/// INNOVATION

▶ À l'écoute des tendances et des nouveaux besoins des utilisateurs, notre service marketing et notre bureau d'études imaginent les solutions techniques les mieux adaptées.

▶ Qu'il s'agisse de produits spécifiques ou de grande série, nous concevons **des gammes accessibles** pour tous les budgets avec, pour constante, **une garantie de robustesse** exceptionnelle. Parce que nous considérons votre projet comme une problématique particulière, nous laissons votre créativité s'exprimer en vous fournissant toute une palette de **solutions originales.**

/// SERVICE **APRÈS-VENTE**

▶ Chaque chantier présente un caractère unique. C'est pourquoi nous mettons à votre disposition notre service après-vente pour **un suivi personnalisé** de vos équipements.

▶ Cette **assistance professionnelle** vous garantit la réussite de votre installation quelle que soit la configuration des espaces à aménager.

LES RAISONS DE NOUS CHOISIR

/// UN EXCELLENT **RAPPORT QUALITÉ/PRIX**

▶ Vous trouverez toujours une solution adaptée à vos besoins parmi nos produits. Ensemble, nous définissons une solution cohérente permettant de respecter vos contraintes budgétaires.

▶ Avec des matériaux à la fois simples et solides, vous bénéficiez d'**un rapport qualité/prix imbattable.**

/// DES PRODUITS **RÉSISTANTS**

▶ Particulièrement robustes, nos équipements résistent parfaitement aux épreuves du temps, ils sont conçus pour les utilisations répétées et intensives.

▶ Les matériaux que nous utilisons ont été spécialement sélectionnés selon des critères très stricts pour vous garantir des produits d'une solidité inégalée.

/// UNE SOLUTION **TOUJOURS ADAPTÉE**

▶ Portemanteaux, bancs, armoires, casiers, protections murales... des centaines de références existent pour toutes les configurations. Des produits **standards ou sur mesure** vous permettent d'équiper efficacement et complètement tous les lieux à usage collectif : **établissements scolaires, structures sportives ou de loisirs, hôpitaux, unités de production...**

▶ Nos cabines et nos produits d'agencement en stratifié massif sont toujours réalisés sur mesure en fonction de l'espace, du mode d'utilisation et bien sûr de vos contraintes techniques et budgétaires. Notre **savoir-faire et notre expérience** sont là pour répondre à vos attentes avec une grande modularité.

/// UNE INSTALLATION **RAPIDE**

▶ Avec les produits FRANCE ÉQUIPEMENT, **le gain de temps** est vite mesuré : tout a été pensé pour faciliter la pose au maximum, pour toutes les installations, au sol comme au mur. En outre, nos produits sont livrés avec vis et chevilles et leur installation en fin de chantier permet aux différents corps de métiers de travailler très facilement.

/// DES ÉQUIPEMENTS **FACILES D'ENTRETIEN**

▶ Quelle que soit la gamme de produits - cabines, agencement stratifié, armoires et casiers, bancs et portemanteaux ou protections murales - nos équipements sont idéalement conçus pour **un entretien aisé et rapide.**

▶ **Le stratifié massif est le matériau idéal pour les espaces humides**. Imputrescible, il se nettoie facilement. Sur pieds ou suspendues, les cabines FRANCE ÉQUIPEMENT sont idéalement conçues pour un entretien facile et rapide.

▶ La résine acrylovinylique des protections murales résiste aux agressions chimiques des produits ménagers. Le nettoyage est très facile, quelle que soit la surface grainée ou lisse.

▶▶▶

/// UN DESIGN **ESTHÉTIQUE ET ÉPURÉ**

▶ Avec de nombreux coloris disponibles et combinables entre eux, vous pouvez imaginer des espaces conviviaux, colorés ou apaisants, en adéquation avec le décor existant.

▶ Les nouvelles formes fluides conjuguées aux ambiances colorées, ludiques ou raffinées s'inscrivent dans l'air du temps pour valoriser vos espaces vestiaires, sanitaires ou de circulation.

/// DES ENGAGEMENTS **DURABLES**

▶ Début 2008, nous avons décidé d'engager une démarche de développement durable qui intègre à la fois des **points environnementaux, sociaux et économiques**. Pour en savoir plus, retrouvez ces engagements en pages 242-243.

DÉVELOPPEMENT DURABLE, NOS ENGAGEMENTS

/// ENGAGEMENT **POUR L'ENVIRONNEMENT**

- **Intégration des critères environnementaux** dans la conception des nouveaux produits.
- Sélection de **fournisseurs certifiés** au niveau qualité, et engagés eux aussi dans une démarche environnementale (ISO 14 001).
- Avec nos fournisseurs, recherche de solutions pour **réduire les emballages** des produits entrant dans nos procédés de fabrication.
- Analyse régulière des déchets produits afin de **réduire leur volume.**
- **Gestion électronique de nos dossiers et documents** pour réduire la consommation de papier.
- Documentations imprimées sur du papier provenant de forêts gérées durablement **(label FSC).**
- Imprimeur sélectionné en fonction de son **label Imprim'Vert**, ce qui garantit une maîtrise des impacts environnementaux liés aux documentations.
- **Optimisation de nos emballages** pour les limiter tout en garantissant une protection optimale.
- **Suivi régulier de notre consommation énergétique** pour éviter les gaspillages inutiles.

- Choix d'**outils de fabrication consommant le moins d'énergie.**
- Dans nos procédés de fabrication, **sélection de produits non nocifs** pour nos salariés et l'environnement.
- Conception de nos produits pour un nettoyage facile **sans utiliser de produits nocifs pour l'environnement** comme l'acide.
- Pour nos assises de bancs, sélection de **fournisseurs de bois certifiés PEFC ou FSC.**
- **Absence de plomb et autres métaux lourds** dans la formule de fabrication de nos produits en PVC.
- Consultation du personnel pour **améliorer le respect de l'environnement** au sein de l'entreprise.
- Dans l'élaboration de notre catalogue, mise en avant **des avantages écologiques** de nos produits par des **« points verts ».**
- Préservation de l'environnement en fournissant des **produits d'agencement durables** : la durée de vie de nos produits dépasse largement les 20 ans.

/// ENGAGEMENT **POUR LE SOCIAL**

- Notre **CHSCT (Comité d'Hygiène, de Sécurité et des Conditions de Travail)** et les élus du personnel sont garants des bonnes conditions de travail.
- **Partenariat avec « Ateliers sans Frontières »,** association d'insertion sociale, professionnelle et citoyenne, qui reconditionne des équipements sportifs pour les pays en voie de développement.
- Pour les envois de courriers en nombre, nous faisons **appel à un CAT (Centre d'Aide par le Travail)** dont l'objectif est l'insertion professionnelle des personnes handicapées.
- À compétitivité équivalente, nous accordons **la priorité aux fournisseurs installés localement.**

/// ENGAGEMENT **POUR LA PÉRENNITÉ DE L'ENTREPRISE**

- Établissement d'un **partenariat durable avec nos clients :** enquêtes téléphoniques semestrielles de satisfaction et contacts réguliers pour connaître l'évolution de leurs besoins.
- **Veille constante sur les normes concernant nos produits.**
- **Accompagnement de nos fournisseurs dans l'amélioration de leurs produits et services** de manière à établir des relations durables.

FUNDERMAX®

POINTS VERTS PRODUITS

/// STRATIFIÉ MASSIF

- Profil environnemental des panneaux stratifiés haute pression.
- Résultats d'une analyse du cycle de vie des HPL selon ISO (projet) 14 040 - 14 043 : principaux effets sur les ressources au niveau mondial et sur l'atmosphère terrestre.

BILAN SOMMAIRE SUR LA COMPOSITION

		QUANTITÉ
Principales matières premières	Papier	65 %
	Résine	35 %
Énergie	Électrique	2 %
	Non électrique	98 %

RISQUE ENVIRONNEMENT ET SANTÉ

	DESCRIPTION
Fabrication	Risque normal en milieu industriel, réduit au minimum grâce aux machines modernes automatisées au maximum et aux mesures de sécurité telles que les extincteurs automatiques
Travaux	Risque nul reconnu
Début de vie	Risque nul reconnu
Durée de vie	Risque nul reconnu

EFFET SUR L'ENVIRONNEMENT	HPL (1m²)[1]	
	MATIÈRES PREMIÈRES MISES EN ŒUVRE	PRODUCTION
Consommation de matières premières non renouvelables[2]	12 x 10-15	3 x 10 -15
Consommation de matières premières renouvelables[3]	0	0
Émission de gaz carbonique	4,5 kg CO	1,4 kg CO
Destruction de la couche d'ozone[4]	0,77 x 10-7 kg	0,52 x 10-7 kg
Consommation d'énergie	63 mj	20 mj
Déchets[5]	0,140 kg	

[1] Stratifié haute pression 1,0 mm, type HGS DIN EN 438 (1,4 kg/m²). [2] Proportions de pétrole, de gaz naturel, par rapport aux réserves totales. [3] Exploitation de matières premières végétales par rapport à la quantité totale régénérée par année. Le stratifié haute pression et les éléments en stratifé haute pression contiennent des matières premières qui se régénèrent, produites par des plantations de bois de construction. Leur durée de vie est supérieure au temps nécessaire à la repousse dans des forêts exploitées de manière permanente. [4] Proportion de traces de gaz détruisant la couche d'ozone. Les éléments en stratifié haute pression ne contribuent pas à la destruction de la couche d'ozone. [5] Déchets solides, assimilables à des ordures ménagères.

Source : Fachgruppe Dekorative Schichtstoffplatte (Groupe Spécialisé Panneaux Stratifiés Décoratifs) du GKV (Association des Industries de Transformation des Matières Plastiques) et Intron B.V.

> équerre de liaison

/// INOX **ET PEINTURE**

▶ Notre fournisseur d'inox est certifié ISO 14001 (norme environnementale) pour toutes ses unités de production.

▶ La peinture en poudre utilisée ne dégage pas de COV (Composés Organiques Volatils) et ne contient pas de métaux lourds ou substances nocives comme le plomb, le chrome VI, l'arsenic ou le mercure. Notre fournisseur de peinture est également certifié ISO 14001 (norme environnementale).

> Verrou standard

/// **PLASTIQUE**

▶ Le plastique utilisé ne contient pas de plomb et il est entièrement recyclable.

> Bandeau aluminium

/// **ALUMINIUM RECYCLÉ**

▶ L'aluminium utilisé pour l'extrusion de notre bandeau et de nos autres profilés est issu du recyclage de déchets venant du milieu industriel ou domestique. Ces profilés sont 100 % recyclables.

/// CASIERS **PYXIS®**

100 % RECYCLÉ

L'aluminium utilisé pour l'extrusion est issu du recyclage de déchets venant du milieu industriel ou domestique.

100 % RECYCLABLE

L'aluminium et le plastique utilisés dans la fabrication de **Pyxis®** sont recyclables et donc totalement réutilisables.

▶ L'aluminium recyclé compose 90 % du casier **Pyxis®**. Ce casier comprend aussi 10 % de plastique Polyflor sans plomb.

▶ Pas de piles au lithium dans le système et tout l'électronique s'inscrit dans **les normes ROHS** (pas de soudure au plomb).

POINT VERT
VOIR P.242

Retrouvez ce pictogramme tout au long du catalogue : il vous signale les produits France équipement concernés par les points verts détaillés ici.

FUNDERMAX®

LE STRATIFIÉ MASSIF
PROPRIÉTÉS TECHNIQUES

/// PANNEAUX **STRATIFIÉ MASSIF DE 10 MM**

▶ Les panneaux en stratifié massif que nous employons sont constitués de 65 % de fibres naturelles imprégnées de résines thermodurcissables et comprimés sous haute pression et à température élevée.

▶ Cette technique permet à la fois d'intégrer le décor au cœur du panneau, mais également de lui conférer une résistance élevée à l'humidité, à la chaleur, aux produits chimiques et aux sollicitations mécaniques.

▶ Conformes aux normes européennes, les panneaux Fundermax répondent aux exigences les plus élevées pour une utilisation en écoles, piscines, hôpitaux, stades ou laboratoires.

▶ Ils sont insensibles à la prolifération bactérienne, résistants à l'abrasion et faciles à nettoyer à l'éponge comme au jet sous pression.

▶ Enfin, les couleurs disponibles dans le nuancier répondent à la tendance d'un design sobre et élégant.

RISQUE ENVIRONNEMENT ET SANTÉ

PROPRIÉTÉS TESTÉES SELON LA NORME EN 438.2	UNITÉ DE MESURE	PANNEAUX MAX COMPACT	
		THÉOR.[1]	RÉEL[2]
Type, cf. EN 438	–	CGS	–
Densité ISO 1183	g/cm³	≥ 1,35	1,45
Épaisseur (par ex.)	mm	[10]	10
Tolérance d'épaisseur	mm	–	+/- 0,5
Coefficient d'élasticité EN ISO 178	N/mm²	10 000	11 000
Résistance à la traction EN ISO 527-2	N/mm²	≥ 70	80
Classe de matériau selon DIN 4102	–	B	B2
Coefficient de tenue à la lumière	Niveau	≥ 6	6-8
Changement de dimension pour 20°C en cas de changement de temps	1 % q %	≤ 0,15 ≤ 0,25	– 0,05

[1] Selon la norme EN 438. [2] Moyenne de production à long terme.

LE STRATIFIÉ MASSIF

LES AVANTAGES DES CABINES

RÉSISTANCE

- Résistance aux chocs des panneaux anti-vandalisme.
- Revêtement permettant d'enlever facilement les graffitis.
- Durable dans le temps (espérance de vie supérieure à 20 ans).

FACILITÉ D'ENTRETIEN

- Présence d'un vide au sol.
- Matériaux lavables sous pression et résistants aux produits d'entretien.

ÉCONOMIQUE

- Prix posé inférieur de plus de 20 % aux cloisons traditionnelles.
- éclairage et VMC communs à plusieurs cabines.

GAIN D'ESPACE

- Cloisons d'épaisseur 10 ou 13 mm contre 90 mm en cloisons traditionnelles.

FACILITÉ DE COORDINATION

- Un seul corps de métier (menuisier) contre 3 en cloisons traditionnelles (plaquiste, carreleur, menuisier).
- Installation en fin de chantier une fois tous les autres travaux (plomberie, carrelage...) réalisés.

NUANCIERS

/// STRATIFIÉ MASSIF : COLORIS STANDARD

0027
Anthracite effet béton ciré

0558
Blanc moucheté

0212
Jaune soleil

0095
Orange

0736
Jaune safran

0725
Vert Anis

0594
Vert lagune

0050
Granny

0237
Bleu gentiane

0717
Bleu atlantique

0596
Bleu caraïbe

0718
Bleu arctique

0052
Glycine

2274
Violetta

0680
Bordeaux

0067
Rouge

0319
Capuccino

0753
Gris moyen

0624
Beige clair

0085
Blanc

NUANCIERS

/// GAMME CRYSTAL

RAL **1018**
Pink translucent
RAL **2009**
RAL **3020**
RAL **4002**
RAL **3011**
RAL **5015**
Blue translucent
RAL **5005**
RAL **5013**
RAL **6018**
RAL **7002**
RAL **7011**
RAL **9005**
Ceramic Etch
RAL **9003**

/// PROTECTIONS MURALES

RAL **9016**
RAL **9010**
RAL **9001**
RAL **1015**
RAL **7035**
RAL **7037**
RAL **6019**
RAL **6027**
RAL **5024**
RAL **5010**

Les coloris RAL sont donnés à titre indicatif, étant donné la particularité des résines utilisées, le rendu peut être différent.

/// ARMOIRES / CASIERS ACIER

RAL **3003**
RAL **1018**
RAL **6018**
RAL **5005**
RAL **7035**

/// PORTEMANTEAUX GS COULEUR / TRAPÈZE / ALUMINIUM

RAL **3002**
RAL **1021**
RAL **1017**
RAL **6029**
RAL **6000**
RAL **5023**
RAL **5010**
RAL **9001**

RAL **9001** : coloris unique des lisses des GS couleur

NUANCIERS

/// PIÉTEMENTS / CONSOLES BANCS COMBINÉS

RAL **3002** | RAL **1021** | RAL **1017** | RAL **6029** | RAL **6000** | RAL **5023** | RAL **5010**

RAL **9001** | RAL **7040** | RAL **7012** | RAL **9005**

Option protection des piétements par sablage et métallisation au zinc avant peinture.

/// ASSISES

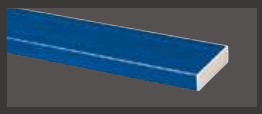

2 LAMES PVC /// 127 x 32 mm, épaisseur 3 mm. Renfort intérieur oméga acier. Embouts ABS blancs.

PLATEAU LAMELLÉ-COLLÉ

260 x 32 mm.
Pin des Landes 1er choix.
Avec 2 couches de vernis polyuréthane incolore.

2 LAMES LAMELLÉ-COLLÉ

120 x 32 mm.
Pin des Landes 1er choix.
Avec 2 couches de vernis polyuréthane incolore.

2 LAMES BOIS EXOTIQUE

120 x 32 mm.
Avec 2 couches de vernis polyuréthane incolore.

/// STRATIFIÉ MASSIF : 100 COLORIS EN OPTION

Extrait des coloris disponibles pour tous les éléments (panneaux format 1850 x 2048 mm).

REF **0291** | REF **0107** | REF **0102** | REF **0227** | REF **0270** | REF **0166** | REF **0544**

REF **0318** | REF **0210** | REF **0708** | REF **0279** | REF **0706** | REF **0712** | REF **0702**

REF **0703** | REF **0619** | REF **0236** | REF **0274** | REF **0059** | REF **0591** | REF **0662**

NUANCIERS

REF 0608
REF 0066
REF 0073
REF 0851
REF 0065
REF 0315
REF 0654
REF 0068
REF 0666
REF 0651
REF 0280
REF 0679
REF 0661
REF 0691
REF 0733
REF 0595
REF 0077
REF 0080
REF 0663
REF 0610
REF 0094
REF 0710
REF 0692
REF 0250
REF 0627
REF 0319
REF 0657
REF 0648
REF 0606
REF 0074
REF 0762
REF 0075
REF 0755
REF 0742
REF 0741
REF 0620

Extrait des coloris disponibles pour portes uniquement (panneaux format 1300 x 2048 mm).

REF 0784
REF 0789
REF 0495
REF 0465
REF 0297
REF 0145
REF 0379
REF 0518
REF 0788
REF 0343
REF 0410
REF 0536
REF 0336
REF 0328
REF 1300
REF 0096

HEALTH FIT & SPORT

A VOTRE SERVICE DEPUIS 1995

HFS GROUP

A VOTRE SERVICE DEPUIS 1995

Healthsport · Route de Taillepied 44, 1095 Lutry · +41 21 903 57 67 · info@healthsport.ch · healthsport.ch