# RANGEMENT ET SÉCHAGE

Solutions de dépôt pour skis et chaussures

**CATALOGUE 2025**

HEALTH FIT & SPORT
A VOTRE SERVICE DEPUIS 1995

**HFS GROUP**

# SKI DEPOT

asciugascarponi | Schuhtrockner

# Dry5

## Schuhtrockner | asciugascarponi

Feuchte und kalte Schuhe und Füße gehören ab jetzt der Vergangenheit an! Das bereits bestehende Trocknersystem von euroform w wurde weiterentwickelt und modernisiert. Durch Ionisation werden die Trockner höchsten Anforderungen in Qualität und Hygiene gerecht. Unter geringen Energieaufwand bieten Sie Ihrem Kunden einen trockenen und warmen Skischuh. Ideal einsetzbar auch für Trekkingschuhe, Langlaufschuhe usw.

Ormai scarponi e piedi freddi e umidi appartengono al passato. Il sistema asciugascarponi di euroform w, già da qualche tempo sul mercato, è stato ulteriormente perfezionato e aggiornato e oggi è in grado di garantire, grazie al procedimento di ionizzazione, qualità e igiene al massimo grado. Ideale anche per calzature da trekking, scarpette per sci di fondo ecc.

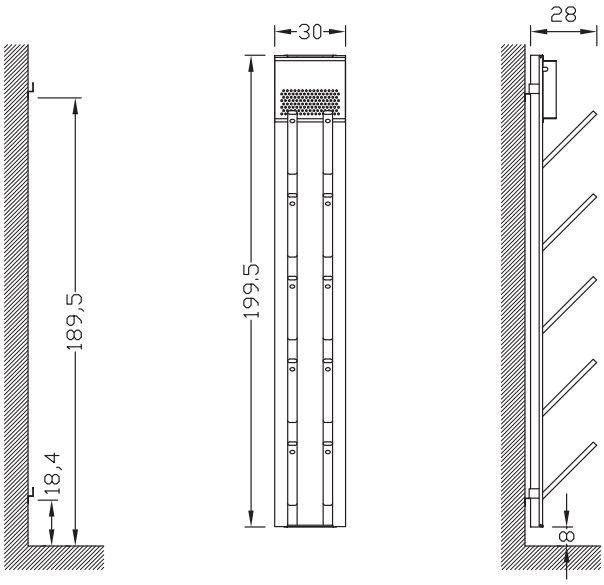


**Modulares System | sistema modulare**
35-5-G Basis Element für 5 Paar Schuhe
35-5-A Anbauelement für 5 Paar Schuhe

35-5-G elemento base per 5 paia di scarpe
35-5-A elemento aggiuntivo per 5 paia di scarpe

# Dry20

Schuhtrockner | asciugascarponi

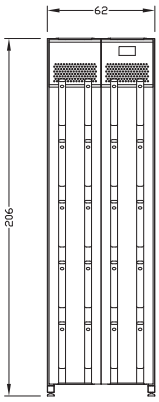


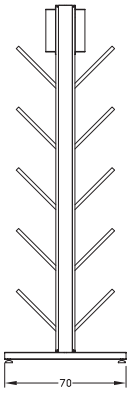


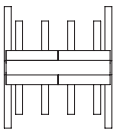

35-20 für 20 Paar Schuhe | per 20 paia di scarpe

# Locking system

## Bügelsystem | Sistema a staffe

Bei unserem Aufnahmesystem wird der Ski über der Bindung durch ein Bügelsystem fixiert. Es besteht die Möglichkeit durch ein Vorhängeschloß die Skier individuell zu sichern. Das eurosnow Bügelsystem gewährleistet eine handliche und sichere Aufbewahrung der Wintersportgeräte Ihrer Gäste.

In questo tipo di sistema lo sci viene fissato al di sopra dell'attacco mediante apposite staffe. Esiste anche la possibilità di assicurare gli sci singolarmente con un lucchetto. Il sistema a staffe eurosnow custodisce in modo pratico e sicuro gli attrezzi per sport invernali dei vostri clienti.

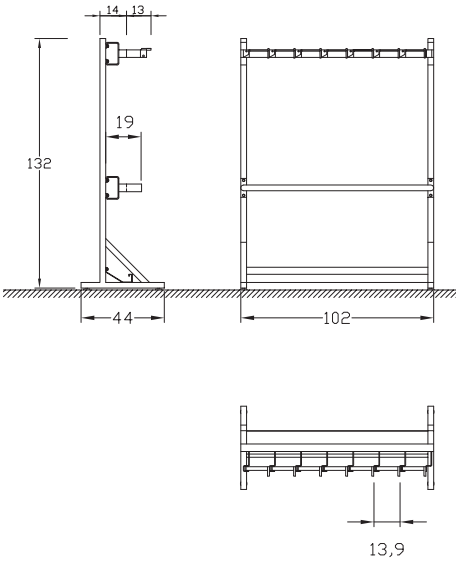


**Bügelsystem | einseitig**
11-1x7 für 7 Paar Skier - Gesamtlänge 102 cm
Wandmontage oder freistehend | **mit Wasserwanne**

**Sistema a staffe | unilaterale**
11-1x7 per 7 paia di sci - lunghezza totale 102 cm
montaggio a muro o posizionamento libero | **con vasca raccogligocce**

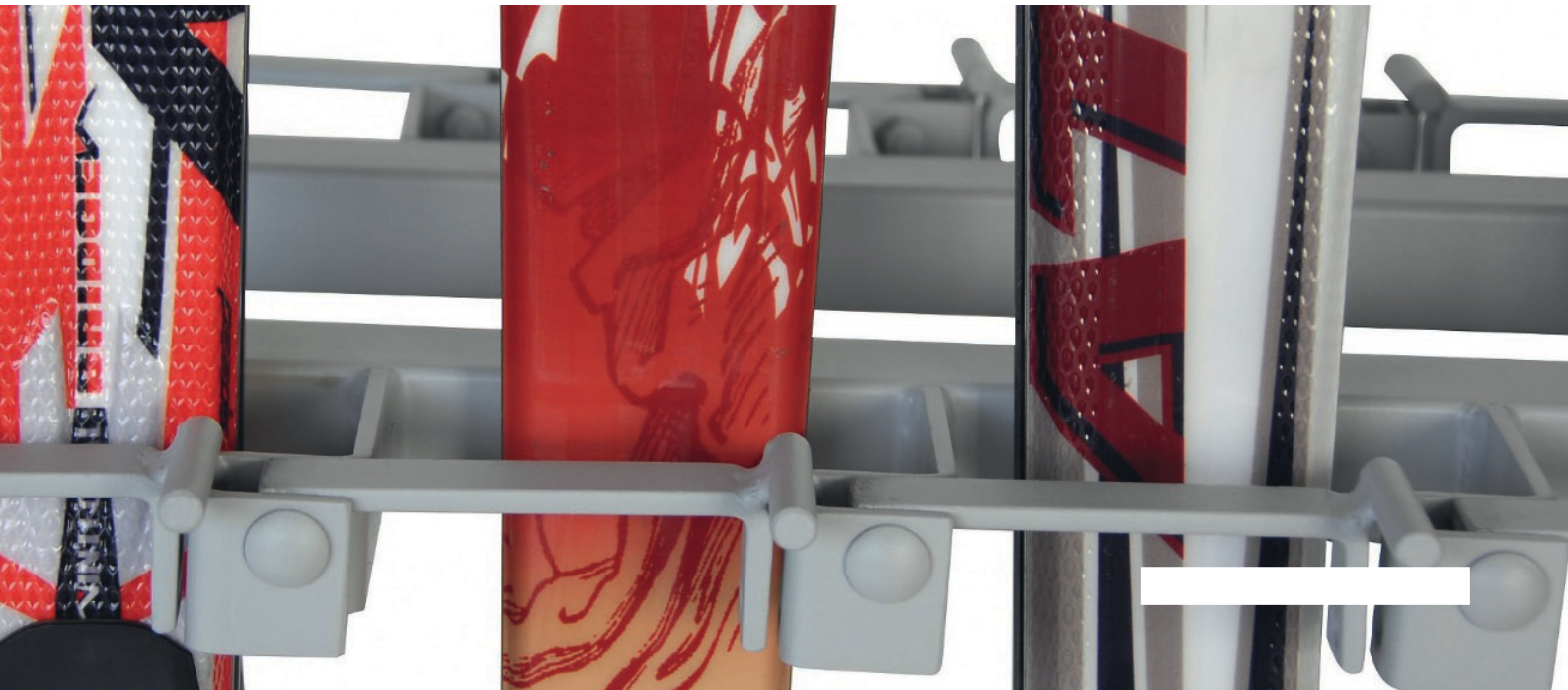

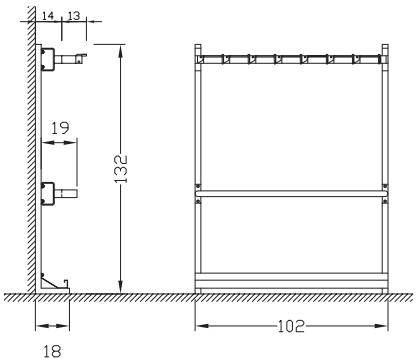


**Bügelsystem | einseitig**
11-SV-1x7 für 7 Paar Skier - Gesamtlänge 102 cm
Wandmontage oder freistehend | **ohne Wasserwanne**

**Sistema a staffe | unilaterale**
11-SV-1x7 per 7 paia di sci - lunghezza totale 102 cm
montaggio a muro o posizionamento libero | **senza vasca raccogligocce**

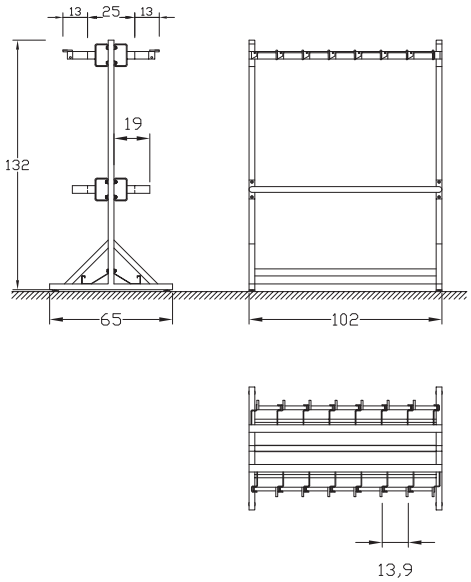


**Bügelsystem | doppelseitig**
11-ds-2x7 für 14 Paar Skier - Gesamtlänge 102 cm
Wandmontage oder freistehend | **ohne Wasserwanne**

**Sistema a staffe | bilaterale**
11-ds-2x7 per 14 paia di sci - lunghezza totale 102 cm
montaggio a muro o posizionamento libero | **senza vasca raccogligocce**

# Snowboard

Snowboardständer | Portasnowboard

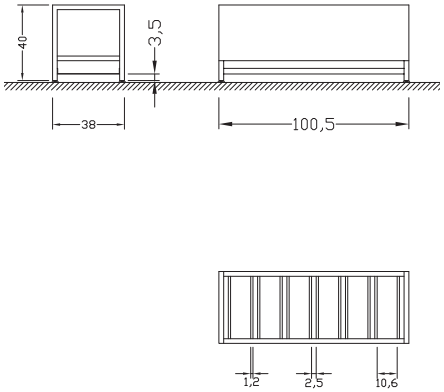


modulares System für 4-7 snowboards | sistema modulare per 4-7 snowboards

# Bench

Sitzbank | panchina

60-SB-120 - Länge | lunghezza 120 cm - Breite/Höhe | larghezza/altezza 41/40 cm
60-SB-150 - Länge | lunghezza 150 cm - Breite/Höhe | larghezza/altezza 41/40 cm
60-SB-195 - Länge | lunghezza 195 cm - Breite/Höhe | larghezza/altezza 41/40 cm

F4010 - Länge | lunghezza 100 cm - Breite/Höhe | larghezza/altezza 41/40 cm - Leder | pelle
F4010 - Länge | lunghezza 150 cm - Leder | pelle | larghezza/altezza 41/40 cm - Leder | pelle
F4010 - Länge | lunghezza 200 cm - Leder | pelle | larghezza/altezza 41/40 cm - Leder | pelle

# Bench

## Sitzbank | panchina

F4010 - Länge | lunghezza 100 cm - Breite/Höhe | larghezza/altezza 36/40 cm Holz Buche | legno faggio
F4010 - Länge | lunghezza 150 cm - Breite/Höhe | larghezza/altezza 36/40 cm Holz Buche | legno faggio
F4010 - Länge | lunghezza 200 cm - Breite/Höhe | larghezza/altezza 36/40 cm Holz Buche | legno faggio

# MOUNTAIN

armadietti da sci | Skischränke

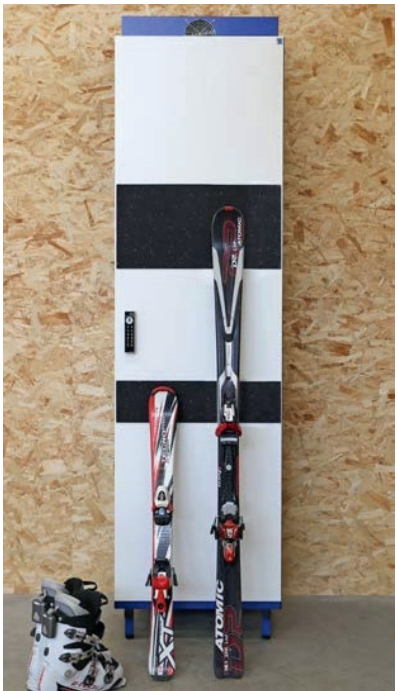

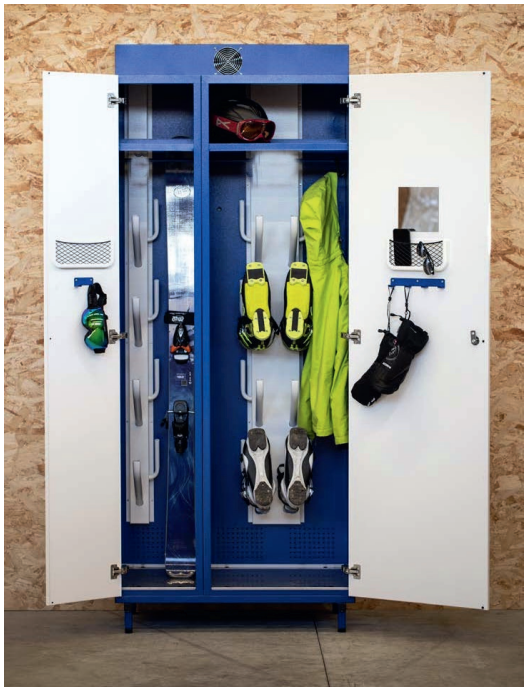

Die MOUNTAIN-Serie ist dank langjähriger Erfahrung, ständiger Überarbeitung und Verbesserung zu einer perfekten Gesamtlösung im Bereich Skidepotschrank geworden.
Mit diesen Schränken findet sich das ideale System für die effiziente und materialschonende Trocknung von Ausrüstungsgegenständen. Hervorragend geeignet für Skiverleih, Hotels, Bergbahnen oder Skidepotbetreiber, die Ihren Kunden das sichere und bestmögliche Verwahren von Equipment ermöglichen möchten.

Grazie a molti anni di esperienza, costante revisione e miglioramento, la serie MOUNTAIN è diventata una perfetta soluzione globale nel campo degli armadietti per sci.
Con questi armadi troverete il sistema ideale per un efficiente e e l'asciugatura delicata delle attrezzature. Ideale per il noleggio di sci, hotel, ferrovie di montagna o gli operatori dei depositi di sci che vogliono fornire ai loro clienti il più sicuro e migliore possibile e la migliore conservazione possibile delle attrezzature.

# MODELS

| MOUNTAIN COLD | MOUNTAIN WINDY | MOUNTAIN WARM | MOUNTAIN HEAT |
|---|---|---|---|
| TROCKUNG NUR DURCH LUFTZIRKULATION<br>ohne Heizung, ohne Gebläse<br><br>ASCIUGATURA SOLO ATTRAVERSO LA CIRCOLAZIONE DELL'ARIA<br>senza riscaldamento, senza ventilatore | MIT GEBLÄSE ZUR EFFIZIENTEN TROCKUNG<br>ohne Heizung, mit Gebläse<br><br>CON VENTILATORE PER UN'ASCIUGATURA EFFICIENTE<br>senza riscaldamento, con ventilatore | MIT HEIZUNG FÜR BESSERE TROCKUNG<br>mit Heizung, ohne Gebläse<br><br>CON RISCALDAMENTO PER UNA MIGLIORE ASCIUGATURA<br>con riscaldamento, senza ventilatore | DIE BESTMÖGLICHE TROCKUNG<br>mit Heizung, mit Gebläse<br><br>LA MIGLIORE ASCIUGATURA POSSIBILE<br>con riscaldamento, con ventilatore |

# SIZES

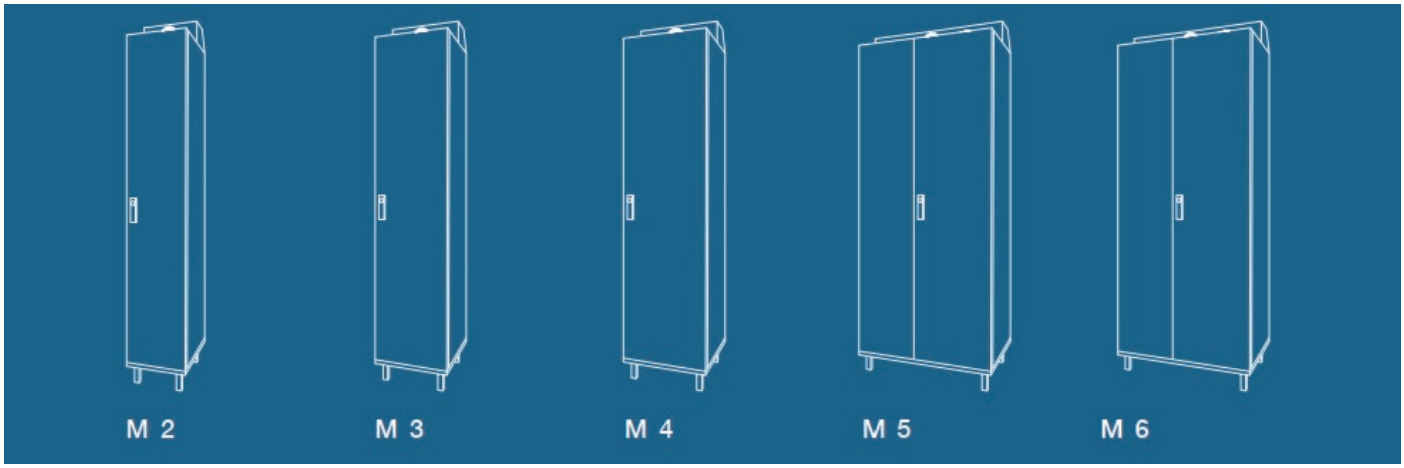

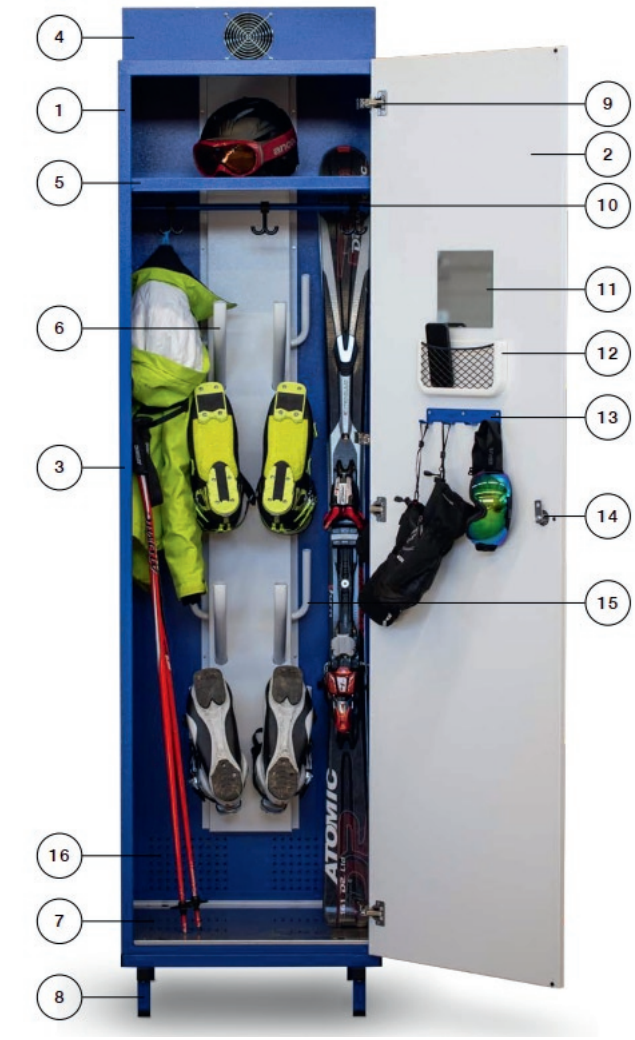


**1 KORPUS**
Die Konstruktion besteht aus elektrolytisch verzinktem 0,75 mm starkem Stahlblech. Durch spezielle Umbüge der Holme, Seitenwände und der Rückwände sowie punktgeschweißte Verbindungen wird eine hohe Stabilität erreicht. Die negativ eingebaute Rückwand schafft zusätzliche Steifigkeit und eine Hinterlüftung der Schränke.

**2 TÜR**
Die Tür ist doppelwandig aufschlagend ausgeführt und 17 mm stark. Der Öffnungswinkel von 170° ist durch innenliegende, von außen nicht sichtbare BLUM-Topfbänder gewährleistet.

**3 PULVERBESCHICHTUNG**
Oberfläche kunststoffpulverbeschichtet 80-120 µm, Struktur glänzend.

**4 LÜFTUNGSHAUBE**
Lüftungshaube aufgesetzt - die angesaugte Luft wird durch das Gebläse über den Luftkanal nach unten in die Schuhbügel geblasen.

**5 HELMABLAGE**
Helmablage vollflächig perforiert, rückseitig verkürzt bietet noch mehr Platz für lange Ski. Die Ablage ist 270 mm von der Schrankoberkante eingebaut.

**6 SCHUHBÜGEL**
Schuhbügel aus Edelstahl beschichtet, für die optimale Trocknung der Schuhe von innen.

**7 EDELSTAHLBODEN**
Bodenverstärkung aus Edelstahl V2A mit umlaufendem Hochzug für zusätzlichen Schutz vor Schmelzwasser und Beschädigung des Schranks.

**8 FÜSSE**
Formrohrfüße mit Stellschrauben zum Ausgleichen von Bodenunebenheiten.

**9 SCHARNIER**
BLUM-Topfbänder 0-30° selbstschließend, 170° öffnend für eine barrierefreie Bedienung des Spindes.

**10 KLEIDERSTANGE**
Fix eingeschweißte, runde Kleiderstange in Farbe des Korpus und verschiebbare Doppelkleiderhaken aus bruchfestem, schwarzem Kunststoff.

**11 SPIEGEL**
Spiegel 170 x 170 mm auf der Türinnenseite aufgeklebt..

**12 UTENSILIENNETZ**
Stretch-Box mit elastischem Netz für praktisches Aufbewahren von Kleinmaterialien.

**13 KLEIDERHAKEN**
Kleiderhaken auf der Türinnenseite für Skistöcke oder Handschuhe.

**14 SCHLIESSSYSTEM**
Für das sichere Versperren des Schrankes bieten wir verschiedene Schliesssysteme.

**15 HANDSCHUHBÜGEL**
Edelstahlbügel beschichtet für die optimale Handschuhtrocknung.

**16 LÜFTUNGSÖFFNUNGEN**
Rückwandbelüftung zur bestmöglichen Durchlüftung des Schrankinnenraums.

**Standardausstattung**
**Optionale Ausstattung**

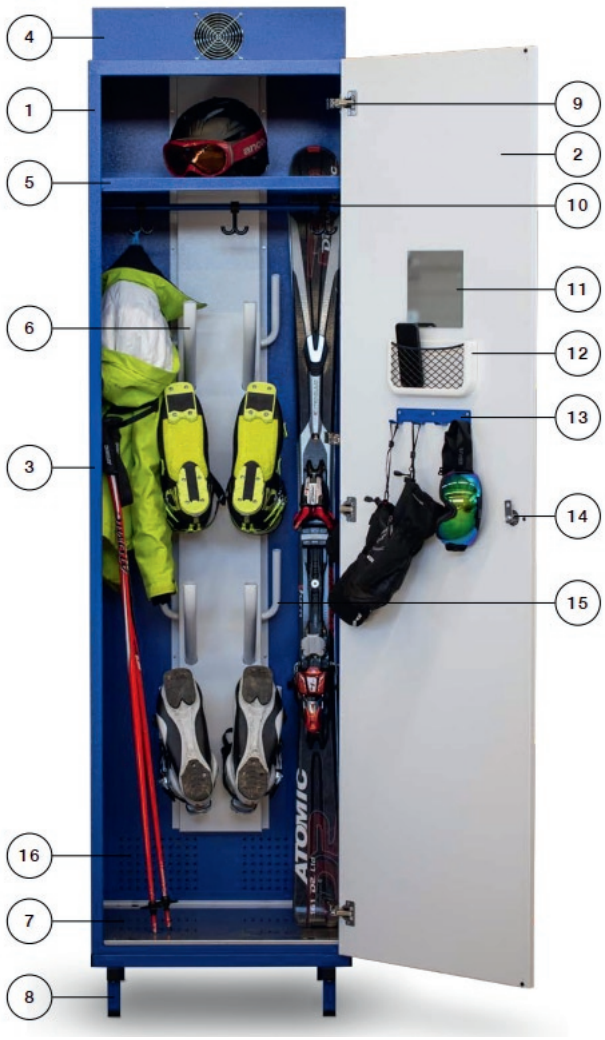


1 CORPO
La costruzione è in lamiera d'acciaio zincata elettroliticamente di 0,75 mm di spessore. Un alto grado di stabilità è raggiunto grazie alla speciale piegatura dei montanti, delle pareti laterali e di quelle posteriori, nonché ai giunti saldati a punti. La parete posteriore montata negativamente crea ulteriore rigidità e ventilazione posteriore degli involucri.

2 PORTE
La porta è a doppia parete e ha uno spessore di 17 mm. L'angolo di apertura di 170° si ottiene con l'angolo di apertura di 170° è assicurato da cerniere interne BLUM che non sono visibili dall'esterno.

3 RIVESTIMENTO IN POLVERE
Superficie plastica verniciata a polvere 80-120 µm, struttura lucida.

4 CAPPA DI VENTILAZIONE
Cofano di ventilazione montato - l'aria aspirata viene soffiata verso il basso dal ventilatore attraverso il condotto dell'aria nelle staffe delle scarpe.

5 VASSOIO PER CASCHI
Portacasco completamente forato, accorciato sul retro offre ancora più spazio per gli sci lunghi. Il ripiano è installato a 270 mm dal bordo superiore dell'armadio.

6 GANCI PER SCARPE
Gancio per scarpe in acciaio inossidabile rivestito per un'asciugatura ottimale delle scarpe dall'interno.

7 PAVIMENTO IN ACCIAIO INOSSIDABILE
Rinforzo del pavimento in acciaio inox V2A con tiro alto su tutto il perimetro per una protezione aggiuntiva contro l'acqua di fusione e i danni al mobile.

8 PIEDI
Piedi in tubo sagomato con viti di regolazione per compensare i pavimenti irregolari.

9 CERNIERE
Cerniere a scodellino BLUM 0-30° a chiusura automatica, apertura a 170° per un funzionamento senza barriere dell'armadietto.

10 BARRA DI STOFFA
Asta appendiabiti rotonda saldata in modo permanente dello stesso colore del mobile e doppi ganci scorrevoli in plastica nera resistente alla rottura.

11 SPECCHIO
Specchio 170 x 170 mm incollato all'interno della porta.

12 RETE UTENSILI
Scatola elastica con rete elastica per conservare in modo pratico i piccoli oggetti.

13 GANCIO PER VESTITI
Gancio per vestiti all'interno della porta per bastoncini da sci o guanti.

14 SISTEMA DI CHIUSURA
Offriamo diversi sistemi di bloccaggio per una chiusura sicura dell'armadio.

15 GANCIO PER GUANTI
Grucce in acciaio inossidabile rivestite per asciugatura ottimale dei guanti.

16 BOCCHETTE
Ventilazione della parete posteriore per la migliore ventilazione dell'interno dell'armadio.

Equipaggiamento standard
Equipaggiamento opzionale

# MOUNTAIN

STANDFÜSSE
Untergestell aus Formrohr, höhenverstellbar mittels Stellschrauben
zum Ausgleich von Bodenunebenheiten.
100 mm hoch

CON PIEDI
Telaio di base in tubo sagomato, regolabile in altezza per mezzo di viti di regolazione per compensare irregolarità del pavimento.
100 mm di altezza

BLECHSOCKEL
Blechsockel 50mm nach
hinten versetzt, höhenverstellbar mittels Stellschrauben zum Ausgleich
von Bodenunebenheiten.
100 mm hoch

BASE IN LAMIERA
Zoccolo in lamiera 50mm posizionato all'indietro, regolabile in altezza per mezzo di viti di regolazione per compensare irregolarità del pavimento.
100 mm di altezza

# MOUNTAIN

## sizes

### Mountain 2

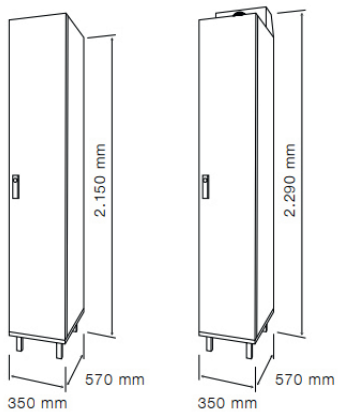


### Mountain 3

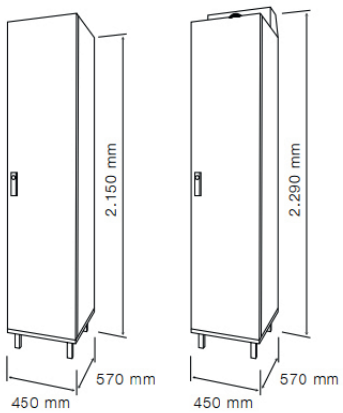


### Mountain 4

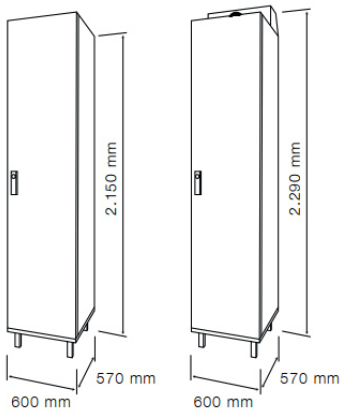


### Mountain 5

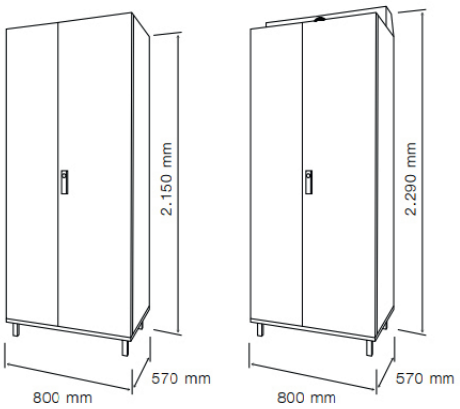


### Mountain 6

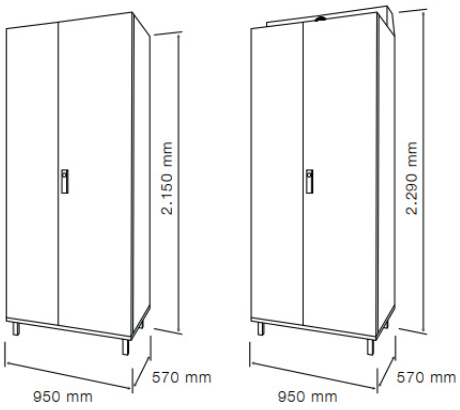

# MOUNTAIN
## colours

RAL 9010

RAL 7035

RAL 7037

RAL 1004

RAL 2002

RAL 5007

# MOUNTAIN
## locking

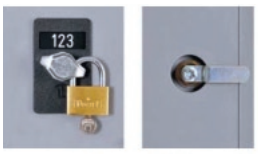


Drehriegelverschluss
Scrocco di chiusura

OJMAR
Münzpfandschloss 1€ oder 2€
Serratura a moneta 1€ o 2€

L/F Zylinderschloss
L/F Serratura a cilindro

SAFE-O-MAT
Münzpfandschloss 1€ oder 2€
Serratura a moneta 1€ o 2€

Einbau sonstiger
Schlösser auf Anfrage

Installazione di altre
serrature su richiesta

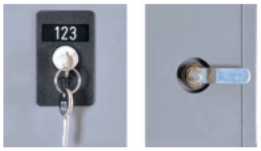


EVVA Zylinderschloss
EVVA Serratura a cilindro

batteriebetriebenes Zahlenkombinationsschloss mit 4-stelligem Code
Serratura a combinazione a batteria con codice a 4 cifre